idema INDUSTRITEKNIK AB

MATERIALHANTERING 2017

DIN KOMPLETTA LEVERANTÖR AV MATERIALHANTERING.

GAFFELLYFTVAGNAR
MOTORLYFTVAGNAR
SAXLYFTARE
LÄTTLYFTARE
4-15

MANUELLA STAPLARE
SEMI-ELEKTRISKA STAPLARE
ELEKTRISKA STAPLARE
ORDERPLOCKARE
16-29

STATIONÄRA LYFTBORD
HÖJDSAXAR
LÅGPROFILLYFTBORD
MOBILA LYFTBORD
30-35

VERKSTADSKRANAR
KRAN- OCH GAFFELUTRUSTNING
FATHANTERING
36-39

TRALLOR/BANDNINGSMASKIN
DOMKRAFTER
MASKINSKRIDSKOR
40-43

HYLL-/PLATTFORMSVAGNAR
MAGASINKÄRROR
44-46

MÖBELHANTERARE
HYLLSYSTEM
FÖRVARINGSSKÅP
47-51

Alla våra produkter är CE-märkta.

GAFFELLYFTVAGNAR

GAFFELLYFTVAGN | heavy-duty, 1500-2500 kg

Underhållsfri gaffelvagn med slitstarkt chassi för tuff och tung hantering. Normal lyftfunktion för lätt lyftning av tunga laster. Inbyggd överlastventil och underhållsfria bussningar. Lyfthastighet 7 mm/slag.

- HEAVY DUTY
- LYFTER UPP TILL 2500 KG

5 års Garanti

Slutet hydraulsystem med helgjutet pumphus. 5 års garanti på pumpen.

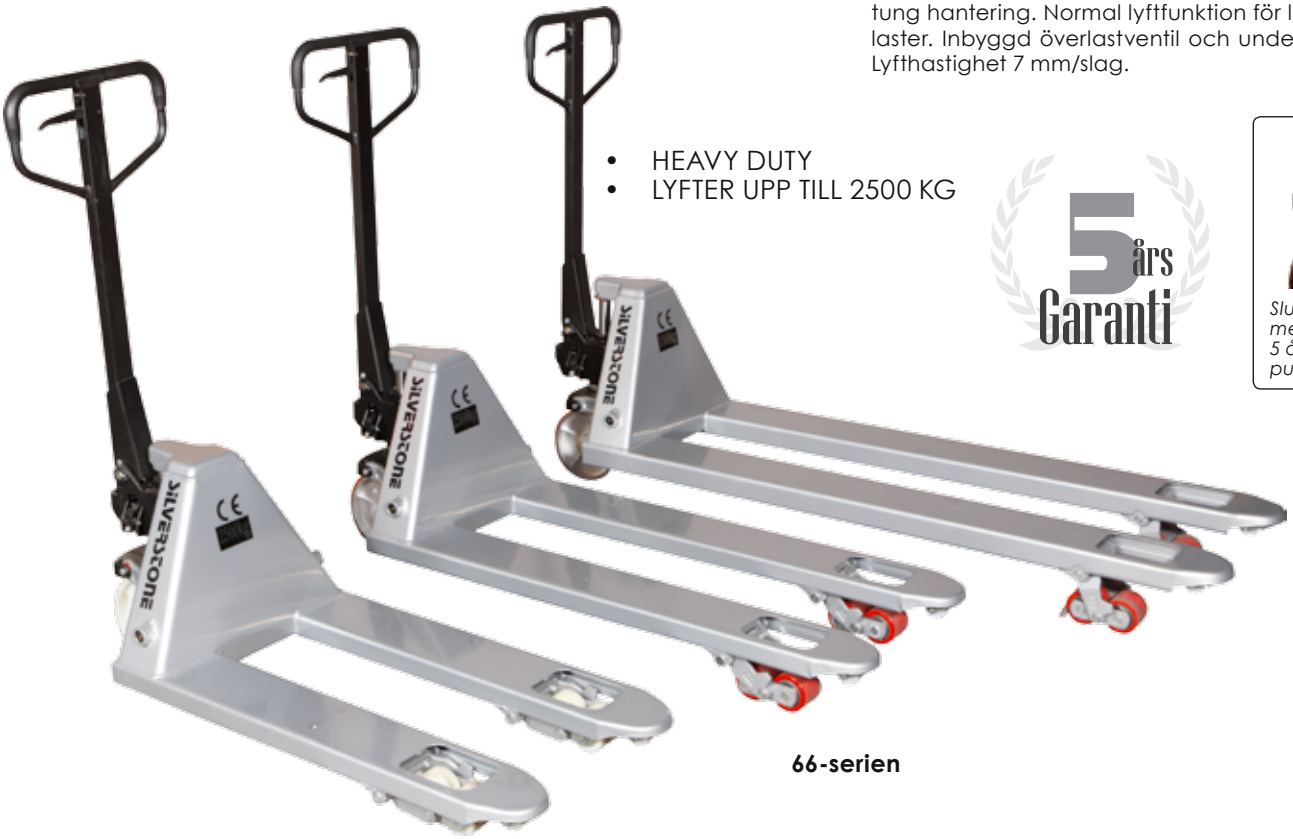

66-serien

SEMI-ELEKTRISK MOTORLYFTVAGN | 1500 kg

Smidig och lättanvänd, motordriven gaffelvagn med Curtis styrsystem (0,65 kW) och manuell lyftfunktion. Underhållsfritt och inbyggt 24V/30 Ah batteri ger 5 timmar effektiv användning. Inbyggd laddare.

- SEMI-ELEKTRISK
- UNDERHÅLLSFRITT BATTERI
- INBYGGD LADDARE
- CURTIS STYRSYSTEM

Ergonomiskt handtag.

Pump.

T20-15EHJ

TEKNISK INFORMATION

Art.nr	Kapacitet (kg)	Gaffelbredd (mm)	Gaffellängd (mm)	Gaffelhöjd min/max (mm)	Vikt (kg)	Styrhjul	Gaffelhjul	Pris
6612-650/800	2500	540/160	650/800	85/205	77-82	Nylon	Singel Nylon	
6612-900/1000/1150	2500	540/160	900/1000/1150	85/205	83-85	Nylon	Singel Nylon	
6612-68-1000/1150	2500	680/160	1000/1150	85/205	85	Nylon	Singel Nylon	
6613-650/1150	2500	540/160	650/1150	85/205	79-81	PU	Singel PU	
6614-900/1150	2500	540/160	900/1150	85/205	82-84	Nylon	Boggie Nylon	
6614-68-1150	2500	680/160	1500	85/205	85	Nylon	Boggie Nylon	
6615-900/1150	2500	540/160	900/1150	82/205	83-85	PU	Boggie PU	
6615-1500	2000	540/160	1500	85/205	132	PU	Boggie PU	
6615-2000	1500	540/160	2000	85/205	150	PU	Boggie PU	
T20-15EHJ	1500	560/150	1150	85/200	140	PU	Boggie PU	
RBQ77N-B	Fotbroms							

* Polyuretanhjul = PU

VÄLJ RÄTT GAFFELLYFTVAGN!

Singel eller boggiehjul?	Nylon eller Polyuretan?	Klätterhjul	Vilken gaffellängd?	Vad är Quick-lift?
• Singelhjul passar bäst vid hantering av lättare laster, plant golv eller om man behöver hantera pall från långsidan. • Boggiehjul är att föredra om man har tung last eller ojämnt underlag som t.ex. lastbilsflak, grusigt golv, trösklar och ramper.	• Nylonhjul rullar lätt på hårt golv och är det bästa alternativet vid hantering av tungt gods. • Polyuretan är mjukare, tystare och mer högkvalitativt än nylon. Passar bäst vid transport på ojämnt golv och på lastbilsflak.	Klätterhjul under gaffelspetsen kan behövas om man ofta behöver hantera pall från långsidan och köra tvärs pallens medar. ***Klätterhjul finns på de flesta av Silverstones gaffellyftvagnar.***	Den vanligaste gaffellängden är 1150 mm. Med en längd på 1150 mm kan man hantera en EUR-pall smidigt från både kortsidan och långsidan. Kortare gafflar används i trånga utrymmen eller om man vill hantera pallen från långsidan. Vid hantering från kortsidan rekommenderas längre gafflar än 900 mm.	Quick-lift eller snabblyft är en hjälp att lyfta pallen extra snabbt. Funktionen gör att gafflarna når pallen på första pumpslaget och lyfter på andra. Det slår automatiskt över till normal lyfthastighet när lasten överstiger 150 kg. ***Quick-lift finns på hela Silverstones Q77-serie.***

TILLVAL

Fotbroms för ökad säkerhet.

Singelhjul eller boggiehjul av NY/PU. Dubbla klätterhjul.

GAFFELLYFTVAGN | quick-lift, 2300 kg

Populär, underhållsfri gaffellyftvagn med snabblyftsystem, överlastventil och underhållsfria bussningar. Robust konstruktion för lång livslängd.

3 års Garanti

Slutet hydraulsystem med helgjutet pumphus. 3 års garanti på pumpen.

- LYFTER 2300 KG
- SNABBLYFT 25 MM/SLAG
- RS-LAGER

Q7716-1150

TEKNISK INFORMATION

Art.nr	Kapacitet (kg)	Gaffelbredd (mm)	Gaffellängd (mm)	Gaffelhöjd min/max (mm)	Vikt (kg)	Styrhjul	Gaffelhjul	Pris
Q7712-900/1150	2300	530/150	900/1150	85/205	70-72	Gummi	Singel Nylon	
Q7713-900/1150	2300	530/150	900/1150	85/205	71-73	Gummi	Singel PU	
Q7714-900/1150	2300	530/150	900/1150	85/205	72-74	Gummi	Boggie Nylon	
Q7715-900/1150	2300	530/150	900/1150	85/205	73-75	Gummi	Boggie PU	
Q7716-1150	2300	530/150	1150	85/205	73	Nylon	Singel Nylon	
Q7717-1150	2300	530/150	1150	85/205	75	Nylon	Boggie Nylon	
RBQ77N-B	**Fotbroms**							

* Polyuretanhjul = PU

GAFFELLYFTVAGN | galvaniserad, 2000 kg

Den galvaniserade vagnen är ett prisvärt alternativ till den rostfria vagnen. Varmgalvanisering självläker mekaniska repor, vilket gör vagnen fri från korrosion. Samma utrustning som den rostfria vagnen, samt utrustad med smörjnipplar för skyddad hydraulik.

HPG20S

GAFFELLYFTVAGN | rostfri, 2000 kg

Rostfri gaffelvagn av syrafast rostfritt stål, som möter de tuffa kraven i fuktig hantering. Detta gör vagnen till det självklara valet för livsmedelsindustrin eller för användning i övriga korrosiva miljöer. Alla delar är gjorda av rostfritt stål, inkl. pump, chassi, gafflar, handtag, dragstång, bussningar, lager, sprintar och bultar. Har överlastventil, underhållsfria bussningar/ lager (RS) och lång livslängd.

HPS20S

GAFFELLYFTVAGN | lågprofil, 2000 kg

Lågprofilgaffelvagnarna är endast 35 resp. 51 mm höga. Används för hantering av låga pallar. Gafflar och chassi är förstärkta, vilket möjliggör den låga profilen.

HPL20S
HPSL20S

GAFFELLYFTVAGN | basic, 2000 kg

Basic gaffelvagn med singel nylonhjul.

4415-1150

TEKNISK INFORMATION

Art.nr	Kapacitet (kg)	Gaffelbredd (mm)	Gaffellängd (mm)	Gaffelhöjd min/max (mm)	Vikt (kg)	Styrhjul	Gaffelhjul	Pris
HPG20S	2000	540/160	1150	85/205	75	Nylon	Boggie Nylon	
HPS20S	2000	540/160	1150	85/205	75	Nylon	Boggie Nylon	
HPL20S	2000	540/160	1150	51/175	72	PU	Boggie PU	
HPSL20S	2000	540/160	1150	35/160	70	PU	Stålhjul	
4412-1150	2000	520/160	1150	85/200	62	Nylon	Singel Nylon	
4413-1150	2000	520/160	1150	85/200	62	PU	Singel PU	
4414-1150	2000	520/160	1150	85/200	62	Nylon	Boggie Nylon	
4415-1150	2000	520/160	1150	85/200	62	PU	Boggie PU	

* Polyuretanhjul = PU

GAFFELLYFTVAGN | elektronisk våg

Gaffellyftvagn med elektronisk våg. Stationär och mobil vägning, kan samtidigt användas som normal gaffelvagn. Noggrannheten är 0,1% av den vägda lasten. Gradering 1 kg. IP65. Fyra lastceller ger noggrann vägning vid ojämna laster. Tarafunktionen ger möjlighet att lägga till eller dra ifrån nettovikten. Vågenheten drivs av 4 st 1,5V batterier, typ AA, med automatisk avstängning efter 3 min.

Högupplöst display som skyddas av hölje i stål,

TILLVAL

ZFP20S har en thermo printer.
•Rulldiameter: 40 mm
Varningssignaler:
•Lågt batteri
•Inget papper
•Låg temperatur

ZF20S

ND1000

PALLVÅG | 1000/3000 kg

U-formad våg, för lätt på- och avlastning av EUR-pall och containers. Grop- eller lyftramp behövs inte. Lätt förflyttning, då vågen endast väger 38 kg och har gaffelhjul. Viktindikatorn är av stål. Vågen har tarafunktion. Mått: B850xH100xD1200 mm, 580 mm mellan benen. Noggrannheten är 0,1% av den vägda lasten. 4 st lastceller för noggrann vägning.

TEKNISK INFORMATION

Art.nr	Kapacitet (kg)	Gaffelbredd (mm)	Gaffellängd (mm)	Yttre dimensioner (mm)	Vikt (kg)	Styrhjul	Gaffelhjul	Pris
ZF20S	2000	555/180	1150	-	117	PU	Boggie PU	
ZFP20S	2000	555/180	1150	-	118	PU	Boggie PU	
ND1000	1000	580/120	-	B850xH100xD1200	38	-	PU	
ND3000	3000	580/120	-	B850xH100xD1200	38	-	PU	

* Polyuretanhjul = PU

ELEKTRISK MOTORLYFTVAGN

Prisvärda, elektriska pallvagnar med inbyggda laddare och batteri som räcker hela arbetsdagen. Curtis styrsystem ger tillförlitlighet och är lätt anpassat till föraren. Maskinen är utrustad med elektromagnetisk skivbroms för kontroll och minskat slitage. Ett genomgående säkerhetstänkande har resulterat i krypkörningsfunktion och automatisk hastighetssänkning vid kraftiga eller häftiga svängar. Ergonomiskt utformade handtag och kontroller gör maskinerna bekväma och lättkörda samt sparar armar och axlar hos föraren. Med en lastkapacitet på 1500 kg klarar maskinerna de flesta pallar. Pepsi och Coca-Cola har redan köpt över 8.000 st (T20-15ETS).

Passar utmärkt till

- *Godskörning*
- *Verkstäder*
- *Butiker*
- *Lagerlokaler*
- *Lastbilstransporter*

T20-15ET-SC
NYHET!
Bakgrundsbeslyst våg med tarafunktion.

- Adderingsfunktion
- Noggrannhet 1 kg
- Utrustad med 4 lastceller
- Drivs av maskinens inbyggda batteri

TEKNISK INFORMATION		NYHET!	NYHET!		NYHET!
Art.nr		**T20-15ET2**	**T20-15ETS**	**T20-15ET-SC**	**T20-15ET-1400**
Typ		Gående förare	Gående förare	Gående förare	Gående förare
Kapacitet	(kg)	1500	1500	1500	1500
Vikt inkl. batteri	(kg)	205	205	205	205
Hjultyp		PU/PU	PU/PU	PU/PU	PU/PU
Styrhjul		Ø210x70	Ø210x70	Ø210x70	Ø210x70
Antal hjul (x=drivhjul)		1x /4	1x /4	1x /4	1x /4
Lyfthöjd	(mm)	80-115	85-200	85-200	85-200
Total längd	(mm)	1650	1630	1630	1890
Total bredd	(mm)	568	560	560	560
Gaffeldimensioner	(mm)	55/150/1150	55/150/1150	50/150/1150	50/150/1400
Utvändig gaffelbredd	(mm)	555	560	560	560
Markfrigång	(mm)	35	35	35	35
Vändradie	(mm)	1485	1485	1485	1485
Körhastighet, last/ ej last	(km/ h)	4/4,5	4/4,5	4/4,5	4/4,5
Max backtagningsförmåga last/ ej last	(%)	2/6	3/10	3/10	3/10
Bromsar		Elektro-magnetiska	Elektro-magnetiska	Elektro-magnetiska	Elektro-magnetiska
Batteri	(V/ Ah)	2x12/65	2x12/85	2x12/85	2x12/85
Batterityp		Underhålls-fritt	Underhålls-fritt	Underhålls-fritt	Underhålls-fritt
Styrsystem		CURTIS	CURTIS	CURTIS	CURTIS
Drivmotor	(kW)	DC 0,65	DC 0,65	DC 0,65	DC 0,65
Lyftmotor	(kW)	0,84	0,84	0,84	0,84
Pris					

NYHET!

T20-15ET2

reddot design award

T20-15ETS

- Kompakt design
- Ergonomiskt handtag
- Tillförlitligt Curtisstyrsystem
- Batteriindikator & nödstopp
- Gaffellängd på 1150 eller 1400 mm
- Fempunktsstöd (ej på T20-15ET2)

ELEKTRISK MOTORLYFTVAGN

Kompakt designad motorlyftvagn med hög prestanda. Underhållsfria AGM-batterier, 2x12V/85Ah räcker till 4 timmars effektiv användning per laddningscykel samt laddas genom maskinens inbyggda laddare. Maskinen har styrsystem från Zapi som ger möjlighet att anpassa maskinen efter användarens profil. Det elektromagnetiska bromssystemet går att ställa i antingen automatisk bromsläge eller i neutralt läge. Integrerad krypfunktion när handtaget är under 15 graders lutning möjliggör precisionskörning i trånga utrymmen.

Passar utmärkt till
- *Godskörning*
- *Verkstäder*
- *Butiker*
- *Lagerlokaler*
- *Lastbilstransporter*

Stöd- och drivhjul

Strömbrytare

TEKNISK INFORMATION		
Art.nr		**T20-18ET**
Typ		Gående förare
Lastkapacitet	(kg)	1800
Vikt inkl. batteri	(kg)	275
Hjultyp		PU/PU (gummihjul som styrhjul tillval)
Styrhjul		Ø210x70
Antal hjul (x=drivhjul)		1x +2/4
Lyfthöjd	(mm)	85-195
Total längd	(mm)	1625
Total bredd	(mm)	645
Gaffeldimensioner	(mm)	50/150/1150
Utvändig gaffelbredd	(mm)	540
Markfrigång	(mm)	50
Vändradie	(mm)	1458
Körhastighet, last/ ej last	(km/ h)	5,3/5,8
Max backtagningsförmåga, last/ ej last	(%)	8/10
Bromsar		Elektromagnetiska
Batteri	(V/ Ah)	2x 12/85
Batterityp		Underhållsfritt
Styrsystem		ZAPI
Drivmotor	(kW)	AC 1,0
Lyftmotor	(kW)	0,84
Pris		

T20-18ET är en effektiv hjälp i lagerlokalen.

- Snabb (upp till 5,8 km/h)
- 10 ° backtagningsförmåga
- ZAPI styrsystem
- AC-drivmotor
- Batteriindikator & nödstopp

T20-18ET

AC Power

ELEKTRISK MOTORLYFTVAGN

Kostnadseffektiva, eldrivna låglyftare med fokus på stabilitet och säkerhet för intensiv materialhantering. Senaste generationens AC-motorteknik garanterar bra prestanda och hög säkerhet. Elektromagnetiska bromsar ger kontroll och minskat slitage.

Ergonomiskt utformat handtag med smidiga reglage för lätt navigering. Svängbarhet på över 180 grader ger smidighet i toppklass. Lång dragstång ger ett bra säkerhetsavstånd mellan förare och vagn. Säkerhetsdetaljer som nödstopp, hydrauliskt skyddssystem för överlastning och automatisk spärr vid maxlyft för optimal säkerhet.

Passar utmärkt till
- *Lagerlokaler*
- *Verkstäder*
- *Lastbilstransporter*
- *Terminaler*

TEKNISK INFORMATION		NYHET!	
Art.nr		**T20-18WA**	**T20-20WA**
Typ		Gående förare	Gående förare
Lastkapacitet	(kg)	1800	2000
Vikt inkl. batteri	(kg)	325	535
Hjultyp		PU/PU	PU/PU
Styrhjul	(mm)	Ø230x75	Ø230x75
Gaffelhjul	(mm)	2xØ85x70/ Ø85x115	2xØ85x70/ Ø85x115
Antal hjul (x=drivhjul)		1x +2/ 2 or 4	1x +2/ 2 or 4
Lyfthöjd	(mm)	85-210	85-210
Total längd	(mm)	1735	1748
Total bredd	(mm)	710	710
Gaffeldimensioner	(mm)	55/150/1150	55/ 170/ 1150
Utvändig gaffelbredd	(mm)	540	540
Markfrigång	(mm)	35	35
Vändradie	(mm)	1560	1638
Körhastighet, last/ ej last	(km/ h)	5,5/6,0	5,5/6,0
Max backtagningsförmåga last/ ej last	(%)	6/15	8/16
Bromsar		Elektromagnetiska	Elektromagnetiska
Batteri	(V/ Ah)	24/150	24/ 210
Batterityp / Centralpåfyllning		Truckbatteri / Nej	Truckbatteri / Ja
Styrsystem		ZAPI	ZAPI
Drivmotor	(kW)	AC 1,1	AC 1,1
Lyftmotor	(kW)	0,84	0,84
Pris			

- 180 ° styrning
- ZAPI styrsystem
- AC-drivmotor
- Batteriindikator & nödstopp
- Centralpåfyllning (T20-20WA)

T20-20WA

ELEKTRISK MOTORLYFTVAGN

Kostnadseffektiv motorlyftvagn med servostyrning och åkplatta. Fokus på stabilitet och säkerhet. Räfflade gafflar, energisnål och pålitlig motor (AC). Säkerhetsdetaljer som nödstopp, hydrauliskt skyddssystem för överlastning och automatisk spärr vid maxlyft för optimal säkerhet. Långt styrhandtag minskar förarens arbetsbelastning och medför säkerhetsavstånd till maskinen. Sidoskydd finns som tillval.

Lättnavigerad & enkel att sköta

- Servostyrning för enkel, säker och smidig navigering
- Kompakt design med kort vändradie
- Ergonomiskt utformat handtag med smidiga reglage för lätt navigering

Passar utmärkt till

- *Lagerlokaler*
- *Verkstäder*
- *Lastbilstransporter*
- *Terminaler*

TEKNISK INFORMATION		NYHET!
Art.nr		**T20-20RSJ (EPS)**
Typ		Åkplatta
Lastkapacitet	(kg)	2000
Vikt inkl. batteri	(kg)	535
Hjultyp		PU/PU
Styrhjul		Ø230x75
Gaffelhjul		2xØ85x70/Ø85x115
Antal hjul (x=drivhjul)		1x +2/ 2 or 4
Lyfthöjd	(mm)	85-210
Total längd	(mm)	1748
Total bredd	(mm)	710
Gaffeldimensioner	(mm)	55/ 170/ 1150
Utvändig gaffelbredd	(mm)	540
Markfrigång	(mm)	35
Vändradie	(mm)	1638
Körhastighet, last/ ej last	(km/ h)	5/ 5,5
Max backtagningsförmåga last/ ej last	(%)	8/16
Bromsar		Elektromagnetiska
Batteri	(V/ Ah)	24/ 165
Batterityp		Truckbatteri
Styrsystem		CURTIS
Drivmotor	(kW)	AC 1,6
Lyftmotor	(kW)	0,84
Pris		

NYHET!

- Servostyrning
- Sidoskydd finns som tillval
- Räfflade gafflar
- CURTIS styrsystem
- AC-drivmotor
- Batteriindikator & nödstopp

T20-20RSJ

AC Power

ELEKTRISK MOTORLYFTVAGN

Låglyftare med bekväm åkplatta för snabb förflyttning av gods. Senaste generationens AC-motorteknik garanterar bra prestanda och hög säkerhet. Kompakt design med vikbara handtag och vikbar, stötabsorberande åkplatta.

Regenerativa bromsar ger kontroll och minskat slitage. Genomgående används högkvalitativa komponenter för att få bästa driftsekonomi, bl.a lyftmotor från Bucher. En körhastighet på upp till 8,5 km/h ger effektiva och snabba transporter. Med ett 210/280 Ah-batteri klarar maskinen en rejäl arbetsdag. Större batteri finns som tillval.

Passar utmärkt till
- *Godskörning*
- *Lagerlokaler*
- *Verkstäder*
- *Terminaler*

TEKNISK INFORMATION				NYHET!
Art.nr		**T20-20RA**	**T20-20RAS (EPS)**	**T20-25RA (2350 mm)**
Typ		Åkplatta	Åkplatta	Åkplatta
Lastkapacitet	(kg)	2000	2000	2000
Vikt inkl. batteri	(kg)	670	670	910
Hjultyp		PU/PU	PU/PU	PU/PU
Styrhjul		Ø230x75	Ø230x75	Ø230x75
Antal hjul (x=drivhjul)		1x +2/ 4	1x +2/ 4	1x +2/ 4
Lyfthöjd	(mm)	85-210	85-210	85-120
Total längd	(mm)	1860	1860	1930
Total bredd	(mm)	730	730	730
Gaffeldimensioner	(mm)	55/ 170/ 1150	55/ 170/ 1150	55/170/2400
Utvändig gaffelbredd	(mm)	540	540	540
Markfrigång	(mm)	35	35	30
Längd med 1000x1200 pall	(mm)	2034	2034	3385
Längd med 800x1200 pall	(mm)	2084	2084	3185
Vändradie	(mm)	1700	1700	2335
Körhastighet, last/ ej last	(km/ h)	7,5/ 8,5	7,5/ 8,5	7,5/8,5
Max backtagningsförmåga last/ ej last	(%)	8/16	8/16	8/16
Bromsar		Elektro-magnetiska	Elektro-magnetiska	Elektro-magnetiska
Batteri	(V/ Ah)	24/ 210	24/210	24/280
Batterityp / Centralpåfyllning		Truckbatteri / Ja	Truckbatteri / Ja	Truckbatteri / Ja
Styrsystem		ZAPI	ZAPI	ZAPI
Drivmotor	(kW)	AC 1,5	AC 1,5	AC 1,5
Lyftmotor	(kW)	0,84	0,84	0,84
Pris				

T20-20RA

- Finns med servostyrning
- Snabb (8,5 km/h)
- Kompakt design med åkplatta
- 210/280 Ah truckbatteri
- AC-drivmotor
- Centralpåfyllning

ELDRIVEN DRAGVAGN

För bästa ergonomi vid hantering av olika typer av vagnar och andra hjulstående varor, har vi nu tagit fram vår eldrivna dragvagn TW-1DC.

TW-1DC har en dragkapacitet på 1000 kg och har luftfyllda gummihjul. Styrhandtaget är ställbart i tre olika vinklar för bästa ergonomi. TW-1DC är utrustad med 24V/50Ah underhållsfria batterier och inbyggd laddare. Med Curtis styrsystem är TW-1DC mycket tillförlitlig. Dragarmen är svängbar med automatiskt återgång. Standarfäste ingår, men det går att köpa till anpassat fäste.

Passar för
- *Förflyttning av hjulstående varor*
- *Verkstäder*
- *Butiker*
- *Lager*

TEKNISK INFORMATION		NYHET!
Art. nr		TW-1DC
Typ		Gående förare
Kapacitet	(kg)	1000
Vikt inkl. batteri	(kg)	95
Hjultyp		Gummi
Hjul		2xØ250x85 (fram) 2xØ75x32 (bak)
Total bredd	(mm)	520
Batteri	(V/ Ah)	2x 24/50
Batterityp		Underhållsfritt
Styrsystem		CURTIS
Drivmotor		DC 0,4 kW
Pris		

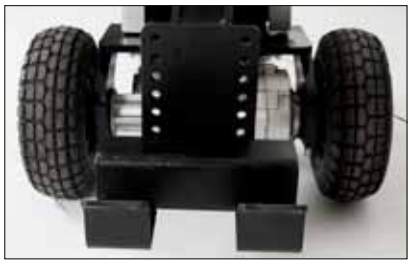

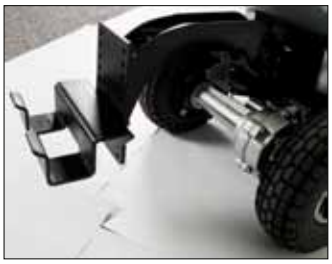

Universalfäste för dragkrok finns som tillval.

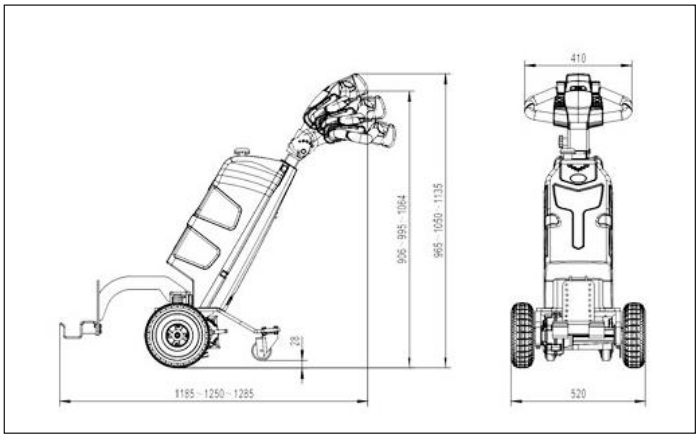

NYHET!

TW-1DC

- Ergonomisk,
- Kompakt & smidig design
- Kraftfull motor
- Lång batterikapacitet

SE1056

SAXLYFTARE | elektrisk/ batteri

Kompakt och lätt att använda. SE1056 har en inbyggd laddare med det största batteriet som standard (60Ah/12V), vilket ger många driftstimmar per laddning. SE1056 har snabba lyft- och sänkhastigheter.

Det optimala hjälpmedlet för att lyfta gods till ergonomisk arbetshöjd.

SAXLYFTARE | snabblyft/ manuell

Saxlyftare i världsklass. Den har 1-stegs lyftcylinder och en kraftig, hög överdel, vilket gör den mycket tillförlitlig.

Snabblyft 28 mm/slag

SM1056

SAXLYFTARE | kompakt/ snabblyft/ manuell

Har en teleskopisk 2-stegs lyftcylinder. Automatiskt snabblyftsystem upp till 150 kg last, ger dubbla lyfthastigheten. Finns med 1150 mm och 1500 mm gaffellängd.

S1000

TEKNISK INFORMATION					
Art.nr		**S1000**	**S1000-1500**	**SM1056**	**SE1056**
Typ		Manuell pump	Manuell pump	Manuell pump	Elektrisk pump
Kapacitet	(kg)	1000	1000	1000	1000
Gaffelbredd	(mm)	520/160	520/160	560/160	560/160
Gaffellängd	(mm)	1150	1500	1190	1190
Lyfthöjd, min-max	(mm)	85-800	85-800	85-800	85-800
Lyfthastighet	(mm/ slag)	18/40	18/40	12/28	42/73 (mm/sek)
Vikt	(kg)	115	135	128	150
Hjul		Polyuretan	Polyuretan	Polyuretan	Polyuretan
Pris					

LÄTTLYFTARE | elektrisk, 80-150 kg

Flexibla och användarvänliga. Konstruerade för att avlasta rygg, nacke och axlar vid alla typer av lyftarbete. Lyft-/sänkningssystem med elektrisk motor, drivning med kedja, elektronisk reglering av lyft/sänkning inkl. mjuk start/stopp, elektrisk överlastskydd, portabel och justerbar handpanel, underhållsfritt/tätat batteri, automatisk batteriladdare, kabel till handpanel. Stödbenshöjd: 105 mm.
Plattform i PP.

E150

Finns även med lågprofilben (85 mm) till alla modeller. Art. nr RE80-Low

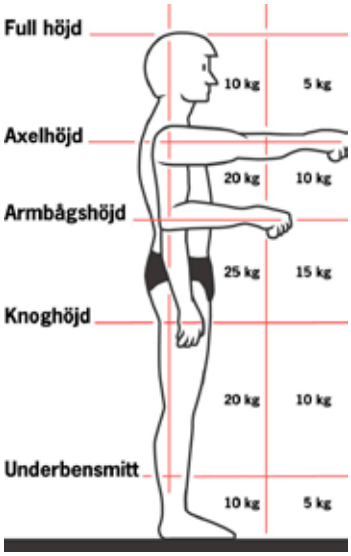

Det finns krav från Arbetsmiljöverket och EU -direktiven när det gäller regler för lyft. Även lätta lyft, eller felaktiga arbetsställningar kan göra att kroppen utsätts för skador.

Art. nr. E-SS
Diameter Ø 47 mm
Längd 600 mm

Art. nr. E-DS
Diameter Ø 47 mm
Längd 450 mm
CC avstånd 200 mm

Art. nr. E-RR
Rulle innerdia. Ø 74-80 mm
Rulle ytterdia. Ø 500 mm
Rulle längd 250 mm

Art. nr. E-VB
Storlek 400x400 mm
Höjd 80 mm

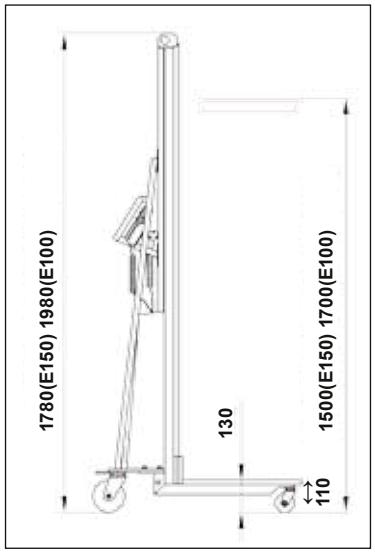

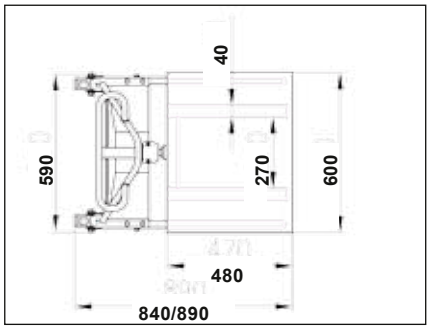

TEKNISK INFORMATION				
Art.nr		**E80**	**E100**	**E150**
Typ		Elektrisk	Elektrisk	Elektrisk
Kapacitet	(kg)	80	100	150
Lastcentrum	(mm)	235	235	235
Lyfthöjd, min-max	(mm)	130-1500	130-1700	130-1500
Lyfthastighet	(mm/s)	50	50	50
Plattform (LxBxT)	(mm)	480x600x15	480x600x15	480x600x15
Gaffeldimensioner (LxBxT)	(mm)	400x330x40	400x330x40	400x330x40
Batteri	(Ah/V)	12/24	12/24	12/24
Styrhjul / Lasthjul	(mm)	Ø125/Ø75	Ø125/Ø75	Ø125/Ø75
Dimensioner (LxBxH)	(mm)	890x600x1780	890x600x1980	890x600x1780
Vikt	(kg)	60	62	60
Pris				

Art. nr. M-SS
Diameter Ø 47 mm
Längd 600 mm

Art.nr. M-DS
Diameter Ø 47 mm
Längd 450 mm
CC avstånd 200 mm

Art. nr. M-RR
Rulle innerdia. Ø 74-80 mm
Rulle ytterdia. Ø 500 mm
Rulle längd 250 mm

Art. nr. M-VB
Storlek 400x400 mm
Höjd 80 mm

VINSCH-STAPLARE | plattform

Manövreras med enkel handvinsch, vilket ger en noggrann och snabb lyft- / sänkningsfunktion. Automatiskt bromssystem. 4 länkhjul. Utbytbara rull-tillbehör.

M100

VINSCH-STAPLARE | gaffel

Har en mycket låg vikt i förhållande till lyftkapaciteten. Mycket smidig och lättanvänd, vilket gör den populär för lättare hantering. Ställbara gafflar för halvpallar, handvinsch för lyftning och sänkning. Stora gummihjul bak och små PU-länkhjul fram, handmanövrerad fotbroms.

PM120

TEKNISK INFORMATION

Art.nr		PM120	M100	M200
Typ		Manuell	Manuell	Manuell
Kapacitet	(kg)	120	100	200
Lastcentrum	(mm)	200	235	235
Lyfthöjd, min-max	(mm)	95-1050	130-1500	130-1500
Lyfthastighet	(mm/varv)	25	30	25
Gaffeldimensioner (LxBxT)	(mm)	400x345-485x14	400x330x40	400x330x40
Styrhjul	(mm)	Ø200x50	Ø125x50	Ø125x50
Gaffelhjul	(mm)	Ø50x20	Ø75x20	Ø75x20
Dimensioner (LxBxH)	(mm)	720x485x1360	840x600x1830	840x600x1920
Plattform (LxB)	(mm)	-	480x600	480x600
Vikt	(kg)	31	48	70
Pris				

MINI-STAPLARE | manuell & elektrisk, 400 kg

Hydrauliska staplaren och mobila lyftbordet är utrustade med både fasta gafflar och löstagbar plattform. För hantering av halvpallar och/eller som ett mobilt lyftbord. Fällbar pumpstång till fotpumpen för lyftning och manuellt vridhandtag för sänkning.

Elektrisk staplare med stort batteri 74Ah/12V, inbyggd laddare, elmotor (DC) och pump för intensiv drift och ökad ergonomi. Överlastventil, underhållsfria bussningar och lager (RS). Fotbromsar på de bakre länkhjulen, polyuretanhjul.

ST400-1500EL

ST400-1500

ST400-1100

TEKNISK INFORMATION					
Art.nr		**ST400-850**	**ST400-1100**	**ST400-1500**	**ST400-1500EL**
Typ		Fotpump	Fotpump	Fotpump	Elektrisk pump
Kapacitet	(kg)	400	400	400	400
Lastcentrum	(kg)	300	300	300	300
Lyfthöjd, min-max	(mm)	85-850	80-1100	80-1500	80-1500
Lyfthastighet		12 mm/slag	12 mm/slag	12 mm/slag	60 mm/sek
Gaffelbredd, totalt/gaffel	(mm)	650/100	650/100	650/100	650/100
Gaffellängd	(mm)	650	650	650	650
Styrhjul / Lasthjul	(mm)	125x35/75x20	125x35/75x20	125x35/75x20	125x35/75x20
Gaffelhjul	(mm)	Ø150	Ø150	Ø150	Ø150
Vändradie (utvändig)	(mm)	850	850	850	850
Dimensioner (LxBxH)	(mm)	1050x580x1060	1050x580x1300	1050x580x1620	1100x580x1620
Plattform (LxB)	(mm)	650x580	650x580	650x580	650x580
Invändigt mått mellan stödben	(mm)	370	370	370	370
Invändigt mått mellan gafflar	(mm)	350	350	350	350
Mått från mark till överdel av stödben	(mm)	75	75	75	75
Lyftmotor	(W)	-	-	-	700
Batteri		-	-	-	74/12
Vikt	(kg)	75	98	110	145
Pris					

MANUELL STAPLARE | snabblyft/heavy-duty, 1000 kg

Dessa staplare har ett svetsat och förstärkt chassi för tunga laster, 1-stegs eller 2-stegs lyftstativ gjort av C-sektionsprofiler, dubbla kedjor och singel lyftcylinder, gaffelvagn och hjul. Slutet hydraulsystem med skyddad pump och inbyggd överlastventil. Detta ger en lång och bekymmersfri livslängd. Staplarna är konstruerade med ett unikt, lättpumpat quick lift-system som lyfter 45mm/slag i snabblyftläget. Staplarna är godkända enligt EN1757.

- Lättpumpad
- Unikt Quick-liftsystem
- Snabblyft 45 mm/slag

Strump pumpserien.

TEKNISK INFORMATION			
Art.nr		**ES1015**	**ES1025**
Lyftstativ		Simplex 1-steg	Duplex 2-steg
Kapacitet	(kg)	1000	1000
Lastcentrum	(mm)	585	585
Lyfthöjd, min-max	(mm)	88-1500 (frilyft)	88-2500
Lyfthastighet, snabb-normal	(mm/slag)	45-12,5	45-12,5
Gaffelbredd, totalt/gaffel	(mm)	540/160	540/160
Gaffellängd	(mm)	1150	1150
Styrhjul, nylon	(mm)	Ø150x40	Ø150x40
Gaffelhjul, nylon	(mm)	Ø80x70 (singel)	Ø80x70 (singel)
Vändradie (utvändig)	(mm)	1360	1360
Dimensioner (Lx			

Nylonhjul, tätade hjullager RS, parkeringsbroms samt fotskydd på alla hjul.

Underhållsfria, gummitätade lager RS, är monterade i lyftstativ, gaffelvagn och hjul.

ES1009

MT1029

TEKNISK INFORMATION

Art.nr		ES1009	ES1011	MT1029
Lyftstativ		Simplex 1-steg	Simplex 1-steg	Duplex 2-steg FL
Kapacitet	(kg)	1000	1000	1000
Lastcentrum	(mm)	585	585	585
Lyfthöjd, min-max	(mm)	80-900 (frilyft)	88-1100 (frilyft)	88-2885 (frilyft 100)
Lyfthastighet, snabb-normal	(mm/slag)	45-12,5	45-12,5	45-12,5
Gaffelbredd, totalt/gaffel	(mm)	540/160	540/160	540/160
Gaffellängd	(mm)	1150	1150	1170
Styrhjul, nylon	(mm)	Ø150x40	Ø150x40	Ø150x55
Gaffelhjul, nylon	(mm)	Ø80x70 (singel)	Ø80x70 (singel)	Ø80x75 (boggie)
Vändradie (utvändig)	(mm)	1360	1360	1150
Dimensioner (LxBxH)	(mm)	1605x840x1395	1605x840x1590	1670x685x1995
Vikt	(kg)	210	215	370
Pris				

MANUELL STAPLARE | basic

En prisvärd manuell staplare. Lyfthastighet 12 mm/pumptag. Kapacitet 1000 kg.

EB1015

MANUELL STAPLARE | med tiltfunktion

Staplare med manuell tilt som är designad att ge användaren en ergonomisk ställning. Gafflarna kan tiltas 20° till vänster eller höger med hjälp av vev. Utrustad med automatisk snabblyft som ger 4 ggr snabbare lyfthastighet upp till 150 kg. Godkänd enligt EN1757.

LT0890

MANUELL STAPLARE | med dubbelverkande pump

Populära handstaplare med dubbelverkande pumpcylinder möjliggör snabbare lyft. Dragstången är sammanlänkad med kedja till styrhjul vilket gör denna produkt väldigt lättmanövrerad och med en vändradie på 180 grader. Godkänd enligt EN1757.

Dubbelverkande pump.

KS1015

TEKNISK INFORMATION					
Art.nr		**EB1015**	**KS1015**	**KS1023**	**LT0890**
Lyftstativ		Simplex 1-steg	Simplex 1-steg	Duplex 2-steg	Simplex 1-steg
Kapacitet	(kg)	1000	1000	1000	800
Lastcentrum	(mm)	575	575	575	575
Lyfthöjd min.-max.	(mm)	90-1500	90-1500	90-2300	90-900
Lyfthastighet, snabb/normal	(mm)	12	30	30	45/22
Gaffelbredd, totalt/gaffel	(mm)	540/160	540/160	540/160	540/160
Gaffellängd	(mm)	1150	1150	1150	1150
Styrhjul, nylon	(mm)	Ø150x55	Ø150x55	Ø150x55	Ø150x40
Gaffelhjul, nylon	(mm)	Ø78x80	Ø78x80	Ø78x80	Ø80x70
Vändradie (utvändig)	(mm)	1200	1220	1220	1320
Dimensioner LxBxH	(mm)	1604x700x2010	1600x700x1950	1600x700x1900	1640x725x1320
Vikt	(kg)	210	240	270	210
Pris					

SEMI-ELEKTRISK STAPLARE | heavy-duty, 1000 kg

Applikationer med intensiv hantering och kontinuerlig lyftning kräver staplare med hög kapacitet. Kompakt konstruktion som ger en liten vändradie. Snabba lyft- och sänkhastigheter. Lätt och mjuk styrning gör staplarna smidiga och säkra att använda. Bästa valet för hög produktivitet i trånga utrymmen, nylonhjul, överlastventil, godkänd enligt EN1726-1:2001.

Servicevänlig montering av hydraulik, elcentral och batteri. Stort batteri 120Ah/12V, för många driftstimmar per laddning. Europeisk hydraulenhet.

MS1024

MS1009

TEKNISK INFORMATION

Art.nr		MS1009	MS1016	MS1024	MS1033
Lyftstativ		Simplex 1-steg	Simplex 1-steg	Duplex 2-steg	Duplex 2-steg
Kapacitet	(kg)	1000	1000	1000	1000
Lastcentrum	(mm)	600	600	600	600
Lyfthöjd, min-max	(mm)	85-900 (frilyft)	85-1600 (frilyft)	85-2450	85-3300
Lyfthastighet, ej last - last	(mm/s)	120-95	120-95	120-95	120-95
Gaffelbredd, totalt/gaffel	(mm)	540/160	540/160	540/160	540/160
Gaffellängd	(mm)	1150	1150	1150	1150
Styrhjul, nylon	(mm)	Ø180x50	Ø180x50	Ø180x50	Ø180x50
Gaffelhjul, nylon	(mm)	Ø80x70 (singel)	Ø80x70 (singel)	Ø80x70 (singel)	Ø80x70 (singel)
Vändradie (utvändig)	(mm)	1600	1600	1600	1600
Dimensioner (LxBxH)	(mm)	1820X800X1400	1820x800x2130	1820x800x1800	1820x1090x2225
Lyftmotor (DC)	(W)	800	800	800	800
Batteri	(Ah/V)	120/12	120/12	120/12	120/12
Laddare	(Ah/V)	15/12	15/12	15/12	15/12
Vikt (Inkl. batteri)	(kg)	360	420	460	550
Pris					

- Bra sikt vid körning
- Lättstyrd med lång styrarm
- Kompakt design

FULL-ELEKTRISK GÅSTAPLARE | 1000 kg

Silverstone ES10-serie består av tre smidiga och kompakta elektriska staplare som passar för lätt materialhantering på ett flertal ställen såsom butiker, lager, mindre industri med mera. Ergonomiska reglage, underhållsfria batterier samt inbyggd laddare gör drift och underhåll väldigt enkelt.

EKONOMISK & KOSTNADSEFFEKTIV

Det är inte bara inköpspriset som är attraktivt på Silverstones ES10-serie med ledstaplare för lätt materialhantering. Ledstaplarna är genomgående byggda med väl beprövade och lättåtkomliga komponenter. Detta garanterar minimala underhållskostnader. Snabb höjning och sänkning kombinerat med bra gånghastighet ökar produktiviteten.

SÄKER

Höj- och sänkfunktionen sitter lättåtkomlig på styrhuvudet. Detta tillåter föraren att helt koncentrera sig på lasten och staplingen. Styrhandtaget är placerat på ett sätt som ger bättre sikt vid både körning och stapling. En lång styrarm med låg fästpunkt ger bra säkerhetsavstånd mellan förare och maskin, samtidigt som det ökar manöverbarheten.

LÄTTVIKTARE

Ledstaplarna är kompakta, smidiga och lätta.
Detta tillåter både körning och stapling på ställen där det kanske inte annars är möjligt, som t.ex. entresoler, trånga gångar eller vissa golv som inte tål den belastning som en stor staplare innebär.

Curtis motorstyrning

Inbyggd laddare och underhållsfria batterier

TEKNISK INFORMATION				
Art.nr		**ES10-1600**	**ES10-2700**	**ES10-3300**
Typ		Gående förare	Gående förare	Gående förare
Kapacitet	(kg)	1000	1000	1000
Vikt inkl. batteri	(kg)	475	461	461
Hjultyp		PU/PU	PU/PU	PU/PU
Styrhjul		Ø210x70	Ø210x70	Ø210x70
Antal hjul (x=drivhjul)		1x +2/4	1x +1/4	1x +1/4
Frilyft	(mm)	1590	-	-
Lyfthöjd	(mm)	1600	2700	3300
Lyfthastighet, last/ej last	(mm/s)	0,12/0,22	0,12/0,22	0,12/0,22
Höjd, mast i fullhöjd	(mm)	1955	3180	3780
Höjd, sänkt mast	(mm)	1940	1900	2200
Total längd	(mm)	1615	1740	1740
Total bredd	(mm)	800	800	800
Gaffeldimensioner	(mm)	60/170/1150	55/160/1150	55/160/1150
Utvändig gaffelbredd	(mm)	550	560	560
Gångbredd med 1000x1200 pall	(mm)	2137	2225	2225
Gångbredd med 800x1200 pall	(mm)	2062	2150	2150
Vändradie	(mm)	1295	1408	1408
Körhastighet, last/ ej last	(km/ h)	4/4,7	4/4,7	4/4,7
Max backtagningsförmåga last/ ej last	(%)	3/10	3/10	3/10
Bromsar		Elektro-magnetiska	Elektro-magnetiska	Elektro-magnetiska
Batteri	(V/ Ah)	2x12/80	2x12/105	2x12/105
Batterityp		Underhållsfritt	Underhållsfritt	Underhållsfritt
Styrsystem		CURTIS	CURTIS	CURTIS
Drivmotor	(kW)	DC 0,65	DC 0,65	DC 0,65
Lyftmotor	(kW)	2,2	2,2	2,2
Pris				

Tre olika lyfthöjder

- 1600 mm
- 2700 mm
- 3300 mm

ES10-1600

ES10-3300

ELEKTRISK GÅSTAPLARE | med initiallyft

Kompakt staplare med initiallyft/dubbelpallshantering för gående förare. Denna kraftiga ledstaplare är perfekt för orderplockning, transporter och stapling upp till 1600 mm höjd. Monomasten ger föraren bra sikt över lasten och gafflarna. Det ergonomiska styrarmshandtaget kan manövereras med valfri hand (dubbelkommando) och har lättåtkomliga reglage som underlättar hantering. Staplaren är utrustad med drivhjul i gummi, för bästa grepp. Den kompakta designen gör trucken optimal för arbete på lastbilar och i trånga lagerutrymmen.

Passar utmärkt till
- *Lagerlokaler*
- *Butiker*
- *Mindre industrier*
- *Åkeri*

TEKNISK INFORMATION		NYHET!
Art. nr		ES08-1600WAI
Typ		Gående förare
Total kapacitet	(kg)	2000
Kapacitet ovan gafflar	(kg)	750
Kapacitet undre gafflar	(kg)	2000
Lastcentrum	(mm)	600
Hjulbas	(mm)	1442
Drivhjul	(mm)	Ø230x75
Gaffelhjul	(mm)	Ø85x70
Sidohjul	(mm)	Ø85x48
Antal hjul (x=drivhjul)		1x +2/4
Lyfthöjd	(mm)	1550/1675
Frilyft	(mm)	1550
Höjd, mast i fullhöjd	(mm)	2020
Höjd, sänkt mast	(mm)	1865
Initiallyft	(mm)	85-210
Total längd	(mm)	1775
Längd fram till gafflar	(mm)	625
Total bredd	(mm)	710
Markfrigång	(mm)	30
Gaffeldimensioner	(mm)	60/190/1150
Gaffelhöjd, sänkta gafflar	(mm)	91
Utvändig gaffelbredd	(mm)	560
Vändradie	(mm)	1442
Körhastighet, last/ ej last	(km/ h)	5,5/5,5
Max backtagningsförmåga last/ ej last	(%)	6/15
Bromsar		Elektromagnetiska
Lyftmotor	(kW)	2,2
Batteri	(V/ Ah)	24/224
Batterityp		Underhållsfritt
Styrsystem		ZAPI
Drivmotor	(kW)	AC 1,5
Lyftmotor	(kW)	2,2
Pris		

NYHET!

AC Power

ES12-3300RS

- Initiallyft / Dubbelpallshantering
- Lättstyrd med lång styrarm
- Kompakt design
- Drivhjul i gummi

ELEKTRISK ÅKSTAPLARE | med servostyrning

En kompakt, smidig ledstaplare med servostyrning. Lämplig för stapling och interna transporter. Ledstaplaren är utrustad med fjädrande åkplatta för bästa komfort och minskad belastning på truckföraren.

För bästa ergonomi har ledstaplaren en ergonomiskt utformad styrarm med alla reglage lättåtkomliga. Säkerhetsomkopplare i handtaget skyddar mot klämskador. AC drivmotor och ZAPI styrbox ger en prestanda i toppklass.

Levereras med batteri och laddare.

Passar utmärkt till
- *Lagerlokaler*
- *Butiker*
- *Mindre industrier*

- Servostyrning
- Fjädrande åkplatta
- Kompakt design

NYHET!

TEKNISK INFORMATION		NYHET!	NYHET!	NYHET!
Art. nr		ES12-3300RS (EPS)	ES12-3600RS (EPS)	ES15-3900 (EPS)
Typ		Åkande förare	Åkande förare	Åkande förare
Kapacitet	(kg)	1200	1200	1500
Lastcentrum	(mm)	600	600	600
Hjulbas	(mm)	1245	1245	1245
Hjultyp		PU/PU	PU/PU	PU/PU
Drivhjul	(mm)	Ø230x75	Ø230x75	Ø230x75
Gaffelhjul	(mm)	Ø85x70	Ø85x70	Ø85x70
Sidohjul	(mm)	Ø130x55	Ø130x55	Ø130x55
Antal hjul (x=drivhjul)		1x +1/4	1x +1/4	1x +1/4
Lyfthöjd	(mm)	2930	3600	3915
Frilyft	(mm)	100	100	100
Höjd, mast i fullhöjd	(mm)	3400	4070	4300
Höjd, sänkt mast	(mm)	1962	1962	2412
Styrarmshöjd arbetsläge, min/max	(mm)	1007/1412	1007/1412	1007/1412
Total längd	(mm)	1975/2405	1975/2405	1975/2405
Längd fram till gafflar	(mm)	560	560	560
Total bredd	(mm)	800	800	800
Markfrigång	(mm)	30	30	30
Gaffeldimensioner	(mm)	60/170/1150	60/170/1150	60/170/1150
Utvändig gaffelbredd	(mm)	550	550	550
Vändradie	(mm)	1460	1460	1460
Körhastighet, last/ ej last	(km/ h)	5,5/6	5,5/6	5,5/6
Lyfthastighet, last/ej last	(mm/s)	1,4/2,2	1,4/2,2	0,14/2,2
Sänkhastighet, last/ej last	(mm/s)	2/1,7	2/1,7	2/1,7
Bromsar		Elektro-magnetiska	Elektro-magnetiska	Elektro-magnetiska
Drivmotor	(kW)	1,5	1,5	1,5
Lyftmotor	(kW)	2,2	2,2	2,2
Batteri	(V/ Ah)	24/160	24/160	24/210
Batterityp / Centralpåfyllning		Truckbatteri / Nej	Truckbatteri / Nej	Truckbatteri / Nej
Styrsystem		ZAPI	ZAPI	ZAPI
Pris				

ES12-3300RS

NYHET!
Proportionalventil

- Lyfthöjd upp till 5 m
- Hög säkerhet
- Finns med servostyrning
- AC-drivmotor

ES16-5000

FULL-ELEKTRISK ÅKSTAPLARE | 1400/1600 kg

TOTALEKONOMI UTÖVER DET VANLIGA

Silverstone ledstaplare med åkande förare är utrustade med den senaste tekniken, både vad det gäller motorer, styrsystem och bromsar (bl.a lyftmotor från Bucher). Ett väl beprövat system av AC-motorer och Zapi styrelektronik ger prestanda i toppklass. Detta i kombination med ett attraktivt inköps-/leasing-/hyrpris samt långa serviceintervaller borgar för en otroligt bra totalekonomi.

PRESTANDA SOM GER HÖG PRODUKTIVITET

Maxhastighet på 8,5 km/h ger snabb körtid. Lyft- och sänkfunktionen har bra prestanda. Sammantaget innebär detta att ingen onödig tidspillan uppkommer.

SÄKERHETEN I FOKUS

Silverstone ledstaplare är utrustad med många säkerhetsdetaljer.
Bland annat automatisk låghastighet när gafflarna är höjda över 50 cm, säkerhetsstopp, regenerativa bromsar, bakåtrullningsstopp (vilket ger säkerhet vid arbete på sluttande underlag), sidoskydd för förare, bra sikt genom stativet.

Väl beprövade komponenter & Zapi motorstyrning

Lätt att skifta batteri

TEKNISK INFORMATION					NYHET!		NYHET!
Art.nr		**ES14-3300**	**ES14-3300RAS**	**ES16-5000**	**ES16-5000RAST (EPS)**	**ES16-5000PV**	**ES16-5000RASTPV (EPS)**
Typ		Åkande förare	Åkande förare	Åkande förare	Åkande förare	Åkande förare	Åkande förare
Kapacitet	(kg)	1400	1400	1600	1600	1600	1600
Vikt inkl. batteri	(kg)	1330	1330	1400	1400	1400	1400
Hjultyp		PU/PU	PU/PU	PU/PU	PU/PU	PU/PU	PU/PU
Styrhjul	(mm)	Ø230x75	Ø230x75	Ø230x75	Ø230x75	Ø230x75	Ø230x75
Antal hjul (x=drivhjul)		1x +2/4	1x +2/4	1x +2/4	1x +2/4	1x +2/4	1x +2/4
Frilyft	(mm)	100	100	1760	1760	1760	1760
Lyfthöjd	(mm)	3250	3250	4990	4990	4990	4990
Lyfthastighet, med last/utan last	(mm)	0,15/0,18	0,15/0,18	0,15/0,18	0,15/0,18	0,15/0,18	0,15/0,18
Höjd, mast i fullhöjd	(mm)	3765	3765	5545	5545	5545	5545
Höjd, sänkt mast	(mm)	2187	2187	2187	2187	2187	2187
Total längd	(mm)	1940	1940	1940	1940	1940	1940
Total bredd	(mm)	850	850	850	850	850	850
Gaffeldimensioner	(mm)	60/190/1150	60/190/1150	60/190/1150	60/190/1150	60/190/1150	60/190/1150
Gaffelbredd	(mm)	570	570	570	570	570	570
Gångbredd med 1000x1200 pall	(mm)	2465	2465	2465	2465	2465	2465
Gångbredd med 800x1200 pall	(mm)	2440	2440	2440	2440	2440	2440
Vändradie	(mm)	1613	1613	1613	1613	1613	1613
Körhastighet, last/ ej last	(km/ h)	7,5/8,5	7,5/8,5	7,5/8,5	7,5/8,5	7,5/8,5	7,5/8,5
Max backtagningsförmåga, last/ ej last	(%)	8/16	8/16	8/16	8/16	8/16	8/16
Bromsar		Elektro-magnetiska	Elektro-magnetiska	Elektro-magnetiska	Elektro-magnetiska	Elektro-magnetiska	Elektro-magnetiska
Batteri	(V/ Ah)	24/ 230	24/ 230	24/ 280	24/ 280	24/ 280	24/ 280
Batterityp / Centralpåfyllning		Truckbatteri / Ja	Truckbatteri / Ja	Truckbatteri / Ja	Truckbatteri / Ja	Truckbatteri / Ja	Truckbatteri / Ja
Styrsystem		ZAPI	ZAPI	ZAPI	ZAPI	ZAPI	ZAPI
Drivmotor	(kW)	AC 1,5	AC 1,5	AC 1,5	AC 1,5	AC 1,5	AC 1,5
Lyftmotor	(kW)	3,0	3,0	3,0	3,0	3,0	3,0
Pris							

ORDERPLOCKARE | 450 kg

ORDERPLOCKNING PÅ HÖG HÖJD

Silverstone CK-05 löser många av de problem och uppgifter som man kan ställas inför när arbeten inom industri, lager och butik skall utföras på hög höjd. Orderplockning upp till 6 m är inga problem. CK-05 är enkel och smidig att manövrera tack vare elektrisk styrning och väl genomtänkta reglage. CK-05 behöver endast 1,8 meter gångbredd för att göra en helomvändning.

Underhållsarbeten på höjden innebär ofta att skrymmande och vingliga stegar skall plockas fram och ändock är stabilitet och utrymme begränsat. Med CK-05 kör man enkelt och smidigt runt samtidigt som det finns plats för både material och verktyg. Behöver du kunna förflytta dig i lokalerna och samtidigt dra med dig en eller flera vagnar?
Inga problem, orderplockaren löser denna uppgift smidigt och säkert.
CK-05 är även utrustad med hjul som inte lämnar märken ens på känsliga golv.

CK-05 passar utmärkt till
- *Detaljhandel*
- *Lager*

CK-05

Fällbar bakre lastplattform.

Främre lastplattform.

- Draganordning finns som tillval
- Dragkapacitet upp till 1000 kg
- Arbetshöjd upp till 6 m
- Kompakt och lättmanövrerad
- 1385 mm svängradie
- AC-drivmotor

TEKNISK INFORMATION			NYHET!
Art.nr		**CK-05**	**CK-05-4200**
Typ		Åkande förare	Åkande förare
Lastkapacitet	(kg)	450	450
Vikt inkl. batteri	(kg)	1040	1040
Hjultyp		PU/PU	PU/PU
Maximal lyfthöjd, arbetsplattform	F (mm)	4000	4900
Höjd	C (mm)	1590	2090
Total längd	(mm)	1500	1500
Total bredd	(mm)	825	825
Främre lastplattform	(mm)	520/800	520/800
Bakre lastplattform (fällbar)	(mm)	296/700	296/700
Höjd bakre lastplattform	(mm)	780	780
Höjd bakre arbetsplattform	E (mm)	3580	3580
Övre ståhöjd	A (mm)	3200	4100
Maximal arbetshöjd	G (mm)	ca 5000	ca 6000
Förarutrymme	(mm)	545/800	545/800
Vändradie	(mm)	1385	1385
Körhastighet	(km/ h)	5,5	5,5
Max backtagningsförmåga, last/ ej last	(%)	6/15	6/15
Bromsar		Elektromagnetiska	Elektromagnetiska
Batteri	(V/Ah)	24/224	24/224
Batterityp		Underhållsfritt	Underhållsfritt
Styrsystem		ZAPI	ZAPI
Drivmotor	(kW)	AC 1,5	AC 1,5
Lyftmotor	(kW)	2,2	2,2
Pris			

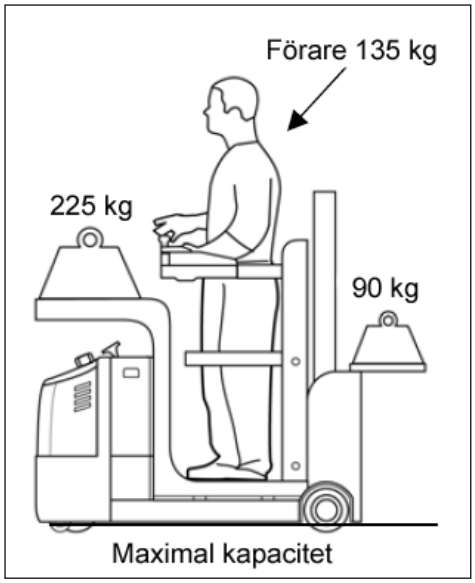

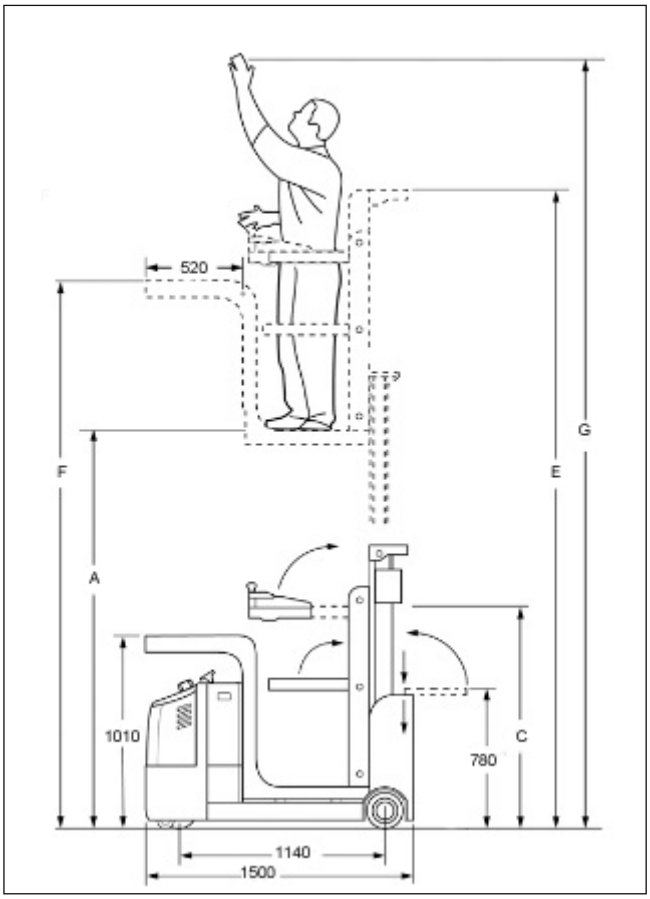

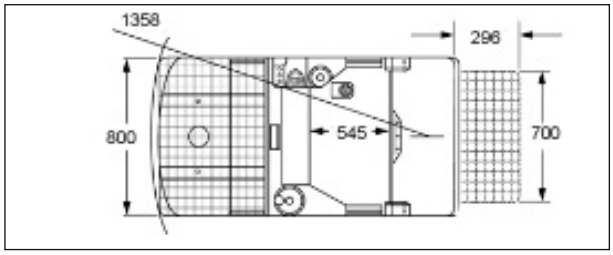

MOTORCYKELLYFTBORD | 500 kg

Kombinerat lyftbord för motorcykel och fordon. Lyftning och sänkning med dubbla fotpedaler. Perfekt på verkstäder och servicestationer. Gjort av fyrkantsprofiler och stålplåt. Bottenstopp och ramp ingår. Antal pumpslag till maxhöjd: 42.

TC-500 MC

STATIONÄRA LYFTBORD | 500-2000 kg

Underhållsfria bussningar i saxen. Stort säkerhetsavstånd mellan saxarna, lyftcylinder med intern dränering, ventil för slangbrott, överlastventil. Anslutningskabel för 3-fas (380V/16Amp)*. Godkänd enligt lyftbordsstandard EN1570-1.

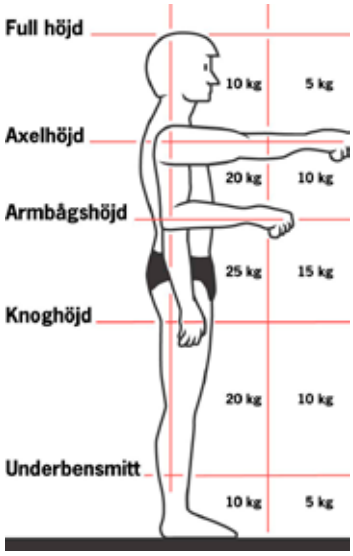

Det finns krav från Arbetsmiljöverket och EU -direktiven när det gäller regler för lyft. Även lätta lyft, eller felaktiga arbetsställningar kan göra att kroppen utsätts för skador.

HW502

TILLVAL

Fotreglage med nödstopp HWF-100
- *Passar till alla elektriska lyftbord*
- *Sladdlängd 5 m*

TEKNISK INFORMATION

Art.nr		TC-500 MC	HW502-Y	HW1012-Y	HW2011-Y
Typ			Enkelsax	Enkelsax	Enkelsax
Kapacitet	(kg)	500	500	1000	2000
Slaglängd	(mm)	265	-	-	-
Bordsyta	(mm)	2200x700	1200x800	1200x800	1300x800
Bottenram	(mm)	1615x680	1180x585	1180x585	1200x745
Lyfthöjd, min-max	(mm)	170-800	200-1000	200-1000	210-1050
Lyfttid till maxhöjd	(s)	-	10-15	20-25	25-30
Lyftmotor		-	380V/50HZ 0,75Kw	380V/50HZ 0,75Kw	380V/50HZ 1,5Kw
Vikt	(kg)	235	122	146	204
Pris					

*Kan byggas om till 3-fas 230V.

STATIONÄRA LYFTBORD | 1000-4000 kg

Underhållsfria bussningar i saxen. Stort säkerhetsavstånd mellan saxarna, lyftcylinder med intern dränering, ventil för slangbrott, överlastventil. Ställbara gränslägesbrytare uppåt, sparcylinder. Fyra bottenstopp som även används till medföljande lyftöglor. Anslutningskabel för 3-fas (380V/16Amp)*. Godkänd enligt lyftbordsstandard EN1570-1.

HW1001

HW-ST (1000 kg)
HW-SV (2000 kg)

Gaffelvagnsunderrede

Kapacitet på 1000 och 2000 kg. Ger god mobilitet genom att bara använda en pallvagn eller gaffeltruck. Passar till HW 1001/1002/2001/2002 och HD1000/2000.

En eller två cylindrar = 1000 eller 2000/4000 kg.

Pumpenhet med låg ljudnivå, med inbyggd överlast- och flödekompenserad ventil för kontrollerad sänkhastighet.

Övre plattformen har en säkerhetsram som täcker alla sidorna, försedd med dubbla brytare för kontrollerad och säker sänkning av plattformen.

Mekanisk spärr för säkert underhåll.

HW500L

STATIONÄRA LYFTBORD | 500 kg

Underhållsfria bussningar i saxen. Stort säkerhetsavstånd mellan saxarmarna, lyftcylinder med intern dränering, ventil för slangbrott, överlastventil. Fyra bottenstopp. Anslutningskabel för 3-fas (380V/16Amp)*. Godkänd enligt lyftbordsstandard EN1570-1.

TEKNISK INFORMATION

Art.nr		HW500L	HW1001	HW1002	HW1004	HW1005	HW1006	HW2001	HW2002	HW2005	HW4002
Typ		Enkelsax	Enkelsax	Enkelsax	Enkelsax	Enkelsax	Enkelsax	Enkelsax	Enkelsax	Enkelsax	Enkelsax
Kapacitet	(kg)	500	1000	1000	1000	1000	1000	2000	2000	2000	4000
Slaglängd	(mm)	-	785	785	1060	1060	1060	770	770	1050	810
Lyfthöjd, min-max	(mm)	200-1000	205-990	205-990	240-1300	240-1300	240-1300	230-1000	230-1000	250-1300	240-1050
Lyfttid till maxhöjd	(s)	20-25	20-25	20-25	20-25	30-35	30-35	20-25	20-25	25-35	30-40
Bordsyta	(mm)	2000x800	1300x820	1600x1000	1700x1000	2000x850	2000x1000	1300x850	1600x1000	2000x850	2000x1200
Bottenram	(mm)	1615x680	1240x640	1240x640	1580x640	1580x640	1580x640	1220x785	1220x785	1600x785	1600x900
Lyftmotor		380V/50HZ 1,1Kw	380V/50HZ 1,1 Kw	380V/50HZ 1,1 Kw	380V/50HZ 1,1 Kw	380V/50HZ 1,1 Kw	380V/50HZ 1,1 Kw	380V/50HZ 2,2 Kw	380V/50HZ 2,2 Kw	380V/50HZ 1,5 Kw	380V/50HZ 2,2 Kw
Vikt	(kg)	193	160	186	186	212	223	235	268	300	405
Pris											

*Kan byggas om till 3-fas 230V.

MJ-Q801

VERTIKALA & HORISONTELLA HÖJDSAXAR

Bord för höga lyft. Når höga höjder utan att storleken på bordsskivan behöver ökas. Bordet ska fixeras på golvet med skruvförband. Lyfthöjd upp till 4210 mm. Underhållsfria bussningar i saxen. Stort säkerhetsavstånd mellan saxarmarna, lyftcylinder med intern dränering, ventil för slangbrott, överlastventil. Europeisk kvalitetspumpenhet. Anslutningskabel för 3-fas (380V/16Amp). Fyra bottenstopp som används till medföljande lyftöglor. Borden är godkända enligt lyftbordsstandard EN1570-1.

HD1000

LV4000

TEKNISK INFORMATION

Art.nr		HD1000	HD2000	HT1000	MJ-Q801	LV2000	LV4000
Typ		Dubbelsax	Dubbelsax	Trippelsax	Fyrsax	Horisontell dubbelsax	Horisontell dubbelsax
Kapacitet	(kg)	1000	2000	1000	800	2000	4000
Slaglängd	(mm)	1475	1420	2030	3504	795	770
Bordsyta	(mm)	1300x820	1300x850	1700x1000	1700x1000	2500x820	2500x850
Bottenram	(mm)	1240x640	1220x785	1600x1000	1606x1010	2460x640	2450x785
Lyfthöjd, min-max	(mm)	305-1780	360-1780	470-3000	706-4210	205-1000	230-1000
Lyfttid till maxhöjd	(s)	35-45	35-45	35-45	70-80	40-45	30-40
Lyftmotor		380V/50HZ 2,2 kW	380V/50HZ 2,2 kW	380V/50HZ 2,2 kW	380V/50HZ 2,2 kW	380V/50HZ 1,1 kW	380V/50HZ 1,1 kW
Vikt	(kg)	210	295	450	858	265	360
Pris							

LÅGPROFILLYFTBORD | med ramp

Det elektrohydrauliska lyftbordet är specialanpassat för montering utan grop. Den lägsta bygghöjden är endast 85 mm. Byggd med solida plattjärn för högsta styrka och driftsäkerhet. Separat pumpenhet (IP54), vid sidan av lyftbordet. Borden är godkända enligt EN1570-1 och ANSI/ASME-normerna. Den flyttbara rampen ingår. Anslutningskabel för 3-fas (380V/16Amp).
Mått uppkörningsramp B907xL1140xH85mm.

SL1001

LÅGPROFILLYFTBORD | U-format

Det U-formade lyftbordet är anpassat för hantering av standardpallar tillsammans med en gaffelvagn. Inget behov av ramp eller grop. Den lägsta bygghöjden är 85 mm. Byggd med solida plattjärn för högsta styrka och driftsäkerhet. Separat pumpenhet (IP54), vid sidan av lyftbordet. Borden är godkända enligt EN1570-1 och ANSI/ASME-normerna. Anslutningskabel för 3-fas (380V/16Amp). U-djup 1080 mm.

SU1001

SU1001

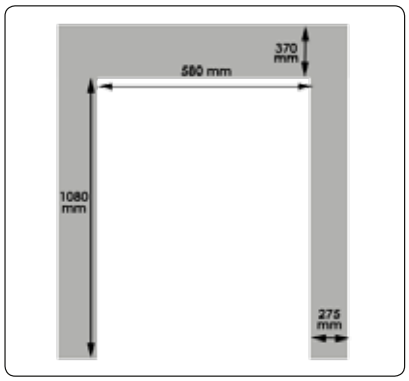

Måttskiss SU1001.

TEKNISK INFORMATION						
Art.nr		**SL1001**	**SL1003**	**SL1502**	**SU1001**	**SU1500**
Typ		Lågprofil	Lågprofil	Lågprofil	U-formad	U-formad
Kapacitet	(kg)	1000	1000	1500	1000	1500
Slaglängd	(mm)	775	775	775	775	755
Lyfthöjd, min-max	(mm)	85-860	85-860	105-870	85-860	105-860
Lyfttid till maxhöjd	(s)	20	25	30	18	30-40
Bordsyta	(mm)	1140x1450	1450x800	1600x1000	1140x1450	1180x1600
Bottenram	(mm)	1080x1320	1320x740	1470x940	1080x1320	1080x1340
Bredd mellan gafflar/gafflar	(mm)	-	-	-	580/275	580/297
Lyftmotor		380V/50HZ 0,75 kW	380V/50HZ 0,75 kW	380V/50HZ 1,5 kW	380V/50HZ 0,75 kW	380V/50HZ 1,5 kW
Vikt	(kg)	357	326	401	280	380
Pris						

ES100L

ELEKTRISKT LYFTBORD | ES för EUR-pall

Lyftbord med samma dimensioner som EUR-pall. Robust konstruktion, lätta att manövrera tack vare sin låga vikt. Kända för sin driftsäkerhet. Kan användas som lyfthjälpmedel vid många typer av arbete. Lyftning och sänkning med tryckknapp, ansluten till en europeisk pumpenhet (DC/700W). Underhållsfria batterier, med många driftstimmar per laddning och lång livslängd.

BS50LB

MANUELLT LYFTBORD | BS för EUR-pall

Lyftbord med samma dimensioner som EUR-pall. Robust konstruktion, lätta att manövrera tack vare sin låga vikt. Kända för sin driftsäkerhet. Kan användas som lyfthjälpmedel vid många typer av arbete. Lyftning med fotpump och sänkning med sänkhandtag.

MOBILT LYFTBORD | rostfritt

Rostfritt, mobilt skruvlyftbord, mycket lätt att använda och förflytta. Enkelsax drivs med handvev, uttag för veven finns på två sidor. Sax, plattform, underdel och långsidor är tillverkade av rostfritt stål och aluminium.

TEKNISK INFORMATION				
Art.nr		**ES100L**	**BS50LB**	**SX-175**
Typ		Elektriskt lyftbord	Manuellt lyftbord	Manuellt lyftbord
Kapacitet	(kg)	1000	500	175
Bordshöjd min-max	(mm)	430-1220	370-1190	400-900
Lyfttid till maxhöjd	(s)	20-25	-	-
Pumpslag till maxhöjd		-	75	-
Bordsyta (LxB)	(mm)	1200x800	1200x800	1000x800
Dimensioner	(mm)	1390x800	1390x800	1000x800
Handtagshöjd	(mm)	1185	1030	-
Hjuldiameter	(mm)	Ø200	Ø160	Ø100
Lyftmotor	(kW)	0,7	-	-
Vikt	(kg)	225	160	41
Pris				

SX-175

MANUELLA LYFTBORD | BS

Lyftning med fotpump och sänkning med vridhandtag. Enkel och tillförlitlig konstruktion med lång livslängd, kända för sin driftsäkerhet. Kan användas som lyfthjälpmedel vid många typer av arbete. Finns både med dubbel- och enkelsax.

MANUELLA LYFTBORD | ES

Lyftning och sänkning med tryckknapp, ansluten till en europeisk pumpenhet (DC/700W). Underhållsfria batterier, med många driftstimmar per laddning och lång livslängd. Kända för sin driftsäkerhet. Kan användas som lyfthjälpmedel vid många typer av arbete. Finns både med dubbel- och enkelsax.

BS15 har fällbart handtag, höjd 295 mm.

BS15

BS25

BS50/BS75

Samtliga bord har polyuretanhjul med hjullager.
Fast hjul fram och länkhjul bak med broms och hjulskydd.

BS100

BS30D/BS80D

ES30D/ES80D

TEKNISK INFORMATION										
Art.nr		**BS15**	**BS25**	**BS50**	**BS75**	**BS100**	**BS30D**	**BS80D**	**ES30D**	**ES80D**
Typ		Manuell	Manuell	Manuell	Manuell	Manuell	Manuell	Manuell	Elektrisk	Elektrisk
Kapacitet	(kg)	150	250	500	750	1000	300	800	300	800
Slaglängd	(mm)	505	595	570	565	505	1150	940	1105	950
Bordshöjd min-max	(mm)	255-760	315-910	430-1000	435-1000	445-950	435-1585	470-1410	495-1600	510-1460
Lyfttid till maxhöjd	(s)	-	-	-	-	-	-	-	15	15
Pumpslag till maxhöjd		16	25	44	55	68	53	95	-	-
Bordsyta (LxB)	(mm)	700x450	830x500	1010x520	1010x520	1010x520	1010x520	1010x520	1010x520	1010x520
Dimensioner	(mm)	950x450	1010x500	1185x520	1260x520	1260x520	1260x520	1260x520	1260x520	1260x520
Handtagshöjd	(mm)	1000	1100	1130	1130	1130	1130	1185	1185	1185
Hjuldiameter	(mm)	Ø100	Ø125	Ø150	Ø150	Ø150	Ø150	Ø150	Ø150	Ø150
Vikt	(kg)	41	78	118	120	137	150	165	183	176
Pris										

KRAN | för EUR-pall

Har fasta stödben i tungviktsutförande. För hantering av EU-pall, avstånd mellan stödbenen är 840 mm, U-formad bottenram. Utskjutsbom som är ställbar i flera lägen. Pumphandtag och cylinder med 360° vridbar infästning (FC). Vridbar lyftkrok med låsbygel. Överlastprovning innan leverans. Mått från undersida av stödben till golv: 60 mm.

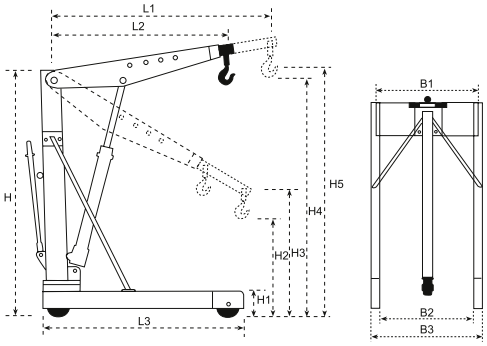

EC1000

V-KRAN | fällbar

Hög lyftkapacitet i bommens alla positioner. Utskjutsbom som är ställbar i flera lägen. Pumphandtag och cylinder med 360° vridbar infästning (FC). Vridbar lyftkrok med låsbygel. Överlastprovning innan leverans. Fällbara stödben i tungviktsutförande med V-formad bottenram.
Mått från undersida av stödben till golv:
FC500: 60 mm.
FC1000: 25 mm.
FC2000: 85 mm.

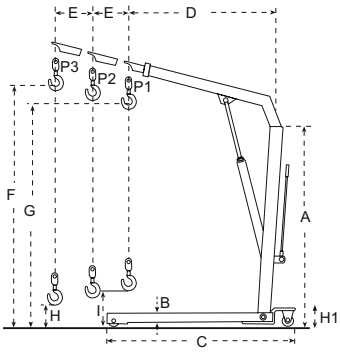

FC1000

TEKNISK INFORMATION																		
Art.nr	**Dimensioner** (mm)									**Bredd** (mm)			**Kapacitet (kg)**				**Vikt**	**Pris**
	L1	**L2**	**L3**	**H1**	**H2**	**H3**	**H4**	**H5**	**H**	**B1**	**B2**	**B3**	Pos. 1	Pos. 2	Pos. 3	Pos. 4		
EC1000	1360	1060	1295	155	470	705	2225	2475	1595	925	840	1000	1000	800	500	300	98	
	A	**B**	**C**	**D**	**E**	**F**	**G**	**H**	**I**									
FC500	1410	165	1510	895	102	2120	1960	150	340	970			500	425	350	-	75	
FC1000	1675	190	1630	1230	150	2445	2330	-	245	1120			1000	800	700	-	115	
FC2000	1690	205	1900	1290	150	2705	2505	-	230	1165			2000	1700	1500	-	165	

CK30

KRANGAFFEL

Behändig och robust konstruktion, som lätt kan användas utan rep eller kedjor. CY-serien har självbalanserat huvud och kranföraren behöver inte själv justera den. Godset bör dock väga minst 20 % av kapaciteten för att gafflarna ska behålla sin horisontella position. Gafflarnas bredd är justerbar, precis som krankroppen.

CY30

- ***CK-serien har manuellt balanserat huvud.***

FÖRLÄNGNINGSGAFFLAR

Enklaste sättet att förlänga truckens gafflar. Kraftig stålkonstruktion som passar gafflar upp till 50 mm tjocka. De hålls på plats med fast stålram. Gaffelförlängaren är formad som en U-balk. Passar gafflar upp till 50 mm tjocka.

EX604

TEKNISK INFORMATION								
Art.nr		**CY15**	**CY30**	**CK30**	**EX725**	**EX825**	**EX826**	**EX926**
Max arbetsbelastning	(kg)	1500	3000	3000	-	-	-	-
Justerbar gaffelbredd	(mm)	350-900	450-900	450-900	-	-	-	-
Höjd krok	(mm)	1655-2355	1720-2420	1670-2370	-	-	-	-
Effektiv höjd	(mm)	1300-2000	1300-2000	1300-2000	-	-	-	-
Gaffellängd	(mm)	1000	1000	1000	1830	2000	2000	2440
Gaffelkors	(mm)	100x40	120x50	120x50	-	-	-	-
Passar till gaffelbredd	(mm)	-	-	-	125	125	150	150
Dimension (LxBxH)	(mm)	1127x932x1650-2350	1140x920x1720-2420	1140x920x1670-2370	-	-	-	-
Vikt	(kg)	165	280	250	59	70	73	86
Pris								

GAFFELKROK | 2500 kg

Förvandlar en gaffellyft till mobil kran. Justerbar längs gafflarnas längd och säkrar gafflarna med skruvar. Krok är länkad samt utrustad med säkerhetsspärr. Vikt 25 kg. Max gaffeldimension 160x60 mm.

MK25

CW30

KRANVÅG | 20-3000 kg

Kompakt mätinstrument som väger last under lyftning. Kan ställas för att visa brutto- eller nettovikt. Indexeringens noggrannhet är 1 kg. Vikt 15 kg. Passar med MK25. Fjärrkontroll.

AR-E30

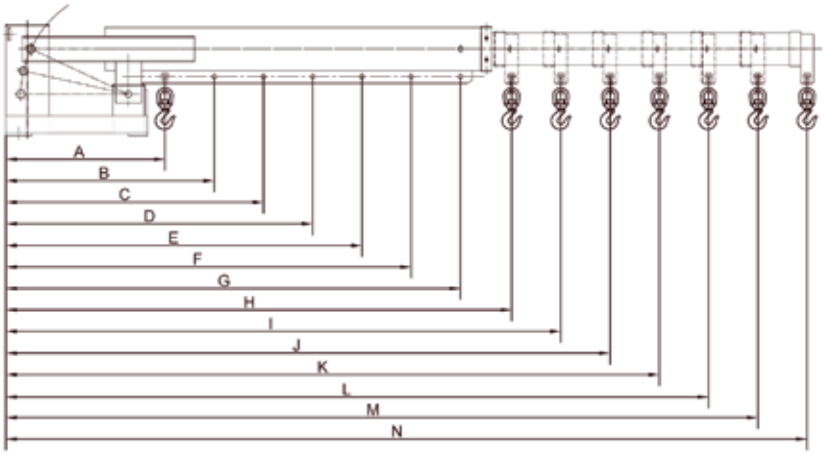

TRUCKKRAN | 596-3000 kg

Praktisk truckkran för tunga lyft där det normalt är svårt att komma intill. Kranen är ställbar i höjd upp till 40° och når 3726 mm i sitt yttersta läge.

TEKNISK INFORMATION

Art.nr	AR-E30													
Positioner	**A**	**B**	**C**	**D**	**E**	**F**	**G**	**H**	**I**	**J**	**K**	**L**	**M**	N
Längd (mm)	740	969	1198	1427	1656	1885	2114	2352	2581	2810	3039	3268	3497	3726
Kapacitet (kg)	3000	2291	1853	1556	1341	1178	1050	944	860	790	730	679	635	596
Pris														

FATTÅNG | 500 kg

Till lodräta lyft och transport av 210 liters fat med fals eller spänningar. Lämplig till att lägga fat på fatbockar. Semiautomatisk låsanordning. Griparmar låses i öppen position och sänks ner över fatet. När de sedan frigörs låser de automatiskt in under falsen vid lyft. Kapacitet 500 kg.

DN500

FATTÅNG | 350 kg

Till vågräta lyft av 210 liters fat med fals eller spänningar. Lämplig vid tätt stående fat eller vid utrustning av säkerhets- eller bärgningsfat. Snabb och lätt hantering från kran eller gaffeltruck. Kapacitet 350 kg, vikt 9,5 kg.

DL350

DG10

MEKANISK FATGRIPARE | 470 kg

Är gjord för gaffeltruckar. Den lyfter 210 liters (572 mm), utan hydrauliska eller elektriska anslutningar. Monteras direkt på gafflarna och låses fast med skruvförband. Utan att lämna trucken lyfter, transporterar och tömmer man faten. Kapacitet 470 kg (egenvikt 55 kg).

FATTRANSPORTVAGN | 300 kg

Lämplig för 210-liters falsade-, polly-, stål-, eller fiberfat. Självstängande gripmekanism som klarar falsade fat. Kan användas vid lastning av uppsamlingskar, EUR-pall, bilflak eller inlastning i hyllor m.m. Kompakt och lätthanterlig.

TEKNISK INFORMATION		
Art.nr		**WA30A**
Lyftkapacitet	(kg)	300
Fatstorlek		5572 mm (Ø22,5"), 210 Liter
Framhjul	(mm)	Ø125x32
Bakre svänghjul	(mm)	Ø125x32
Lyfthöjd, min-max	(mm)	870-1675
Dimensioner (LxBxH)	(mm)	952x956x1560
Vikt	(kg)	72
Pris		

WA30A

TRALLOR/ BANDNINGSMASKIN

TRALLOR | plast

Lättviktskonstruktion i ABS-plast med länkhjul av nylon. Finns modeller i olika kapacitet, även med handtag.

PD250B

PD150

PD250C

ZS400A

TRALLOR | förzinkade

ZD-serien är en förzinkad konstruktion av stång för rena miljöer, som sjukhus och livmedelsindustrier.

XT8022

BANDNINGSMASKIN

Halvautomatisk bandningsmaskin, bandar små och mellanstora paket utan omställning. Spänner, svetsar och klipper av plastbanden automatiskt. Rostfri bordsyta och försedd med hjul, för enkel flytt. Bandbredd 6-15 mm. Elanslutning: 220 V, 50 Hz. Ställbar höjd. Mått: 565x895x720-870 mm. Vikt: 85 kg.

Tillbehör:
PP-band, *Art. nr. PPR12*.
Bredd 12 mm, innerrullens diameter 200 mm, längd 1000 m.

TEKNISK INFORMATION

Art.nr		PD150	PD250B	PD250C	ZS400A	ZS400B
Version		Plast	Plast	Plast	Förzinkade	Förzinkade
Kapacitet	(kg)	150	250	250	400	400
Container	(mm)	-	-	-	600x400	800x600
Container, min	(mm)	300x300	300x300	300x300	-	-
Container, max	(mm)	600x400	600x400	600x400	-	-
Hjul, länk-fast	(Nr.)	4-0	4-0	4-0	4-0	4-0
Yttermått (LxBxH)	(mm)	620x420x150	604x402x162	605x405x980	620x420x150	820x620x150
Vikt	(kg)	3,8	3,8	9	66,5	8
Pris						

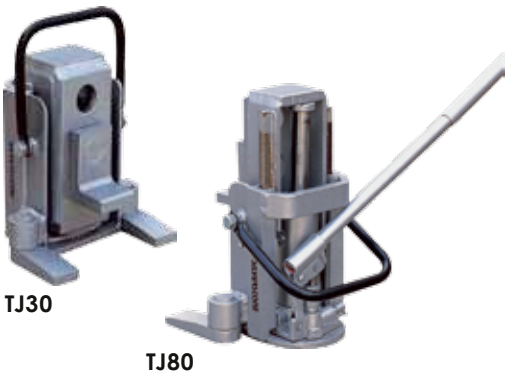

MASKINDOMKRAFT | extra låg

Extra låg, kompakt, stark maskindomkraft, med tre lyfthöjder. Hydraulpumpen är skyddad av domkraftens lyftkropp. Manuell pumpstång. Lyfter både med lyftfoten och toppen av kroppen. Passar för service och installationsarbete av maskiner tillsammans med maskinskridskorna på nästa uppslag. Handtag och vridbara fötter ingår.

DOMKRAFT | universal/extra låg

Kompakt, flexibel och tillförlitlig konstruktion. För användning både horisontalt och vertikalt. Lyfter med lyftfoten och toppen av lyftkroppen. Kroppen kan unikt vridas i 360 grader. Passar för alla typer av reparation, underhåll och installation av maskiner. Demonterbar pumpstång. Finkänslig sänkhastighet. Överlastskydd.

KUGGSTÅNGSDOMKRAFT | 1,5-10 ton

Stabil fotplatta och kraftig huskonstruktion. Kuggstång och kugghjul i härdat material. Konstruerad för att kunna lyfta med både lyftklacken och kronan. Fällbart vevhandtag, underlättar vid transport.

DOMKRAFT | extra låg

Hög kapacitet och robust konstruktion. Extra låg ingångspunkt och 2-positions-lyftplatta för svåråtkomliga ställen med låg höjd. Specialdesignad hydraulpump med överbelastningsventil. Kompakt storlek med avtagbart handtag. Uppfyller CE-standard och ANSI-standard. Pallbock ingår.

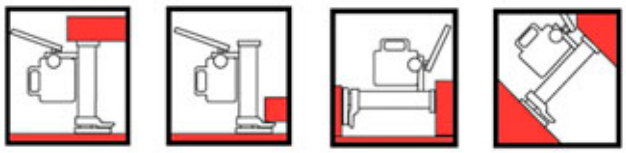

Domkrafter kan användas på flera sätt.
Bilderna ovan illusterar några av dem.

PALLBOCK

Ger stöd för truckar och tunga maskiner.
Kraftig konstruktion och bred bas.
Värmebehandlade, kraftiga stift för höjdreglering.
Ställbar höjd: 242-400 mm
Medföljer HFJ400A/700A.

TEKNISK INFORMATION

Art.nr		TJ30	TJ80	HFJ400A	HFJ700A	HM50	HM100	HM250	HKB1,5	HVS3A	HVS5A	HVS10A	HT-12
Kapacitet	(ton)	3	8	4	7	5	10	25	1,5	3	5	10	12/par
Slaglängd	(mm)	130	140	341	355	205	230	215	300	350	300	300	-
Lyftområde	(mm)	15-240	25-295	57-406	65-420	25-573	30-650	58-720	70-590	75-1075	70-1025	90-1100	242-400
Vikt	(kg)	22	28	35+12	53+12	25	35	102	11	20	24	42	13
Pris													

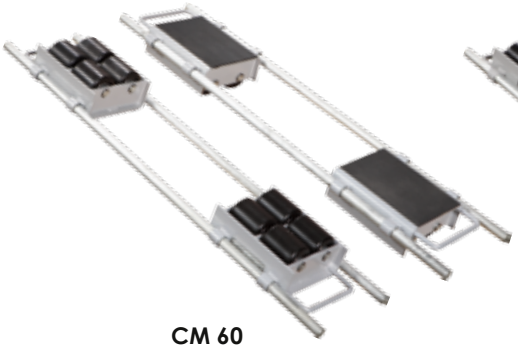

CM 60

CM 120

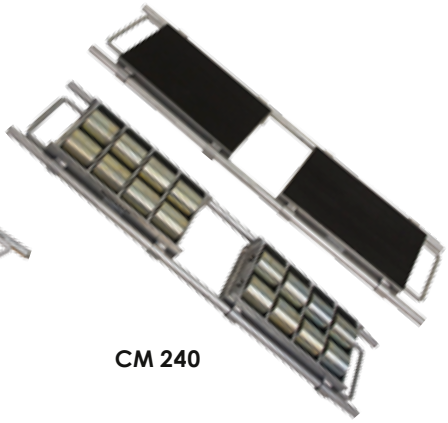

CM 240

SKRIDSKOR | CM-serien, ställbara, 6-24 ton

De ställbara skridskorna är två sammankopplade skridskoenheter med två stålstänger. Bredden är ställbar. De två skridskorna kan användas som separata enheter.

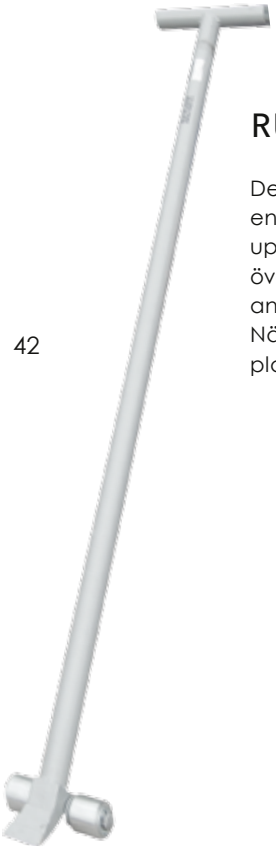

RC 15

RULLSPETT | 1500 kg

Det långa och kraftiga rullspettet är en manuell lyftare på hjul, som lyfter upp godset de första millimetrarna över golvnivå, för att sedan kunna använda en hydraulisk domkraft. När lasten är upplyft kan skridskorna placeras under lasten/godset.

ST 30

ST 60

ST 120

SKRIDSKOR | ST-serien, styrbara, 3-12 ton

Till de styrbara skridskorna ingår en 1 meter lång dragstång samt en lagrad och vridbar plattform, som möjliggör enkel förflyttning runt hörn och kanter. På ST60 och ST120 finns även en påkopplingsbar enhet för bogsering med gaffeltruck.

TEKNISK INFORMATION

Art.nr		CM 60	CM 120	CM 240	ST 30	ST 60	ST 120	RC 15
Kapacitet	(ton)	6	12	24	3	6	12	1,5
Hjultyp		Nylon	Nylon	Stål	Nylon	Nylon	Stål	Stål
Antal hjul	(nr)	8	12	16	4	8	12	-
Hjulstorlek (ØxB)	(mm)	85x90	85x90	83x85	85x90	85x90	83x85	-
Dimensioner (LxBxH)	(mm)	320x270x110	420x270x110	495x290x110	300x200x105	640x540x115	640x570x115	-
Längd	(mm)	-	-	-	-	-	-	2000
Höjd, max	(mm)	-	-	-	-	-	-	200
Hjuldiameter	(mm)	-	-	-	-	-	-	100
Hjulbredd	(mm)	-	-	-	-	-	-	55
Vikt	(kg)	30	38	65	15	50	66	13
Pris								

SKRIDSKOR | SF-serien, fasta, 1-6 ton

Skridskor används till att förflytta tungt gods. Godset lyfts upp med hjälp av domkraft eller rullspett. Hjulen i nylon gör att godset rullar lätt och sprider ut belastningen jämnt, för att undvika skador på underlaget. Svetsad stålkonstruktion av bockade plåtar med förstärkningsstag. Praktiskt handtag för säker hantering, kraftig gummiskiva på ovansidan som skyddar lasten och förhindrar att lasten glider mot skridskon. Kraftfulla hjulaxlar. SF10 och SF20 har smala nylonhjul och saknar lager. Övriga modeller har breda nylonhjul och har gummitätade kullager (RS).

SKRIDSKOR | SC-serien, svängbara, 1 ton

De svängbara skridskorna finns i två modeller. SC102 med 2 länkhjul och 2 fasta hjul för flexibel svängning av lasten. SC104 med 4 länkhjul för helt fri svängning av lasten.

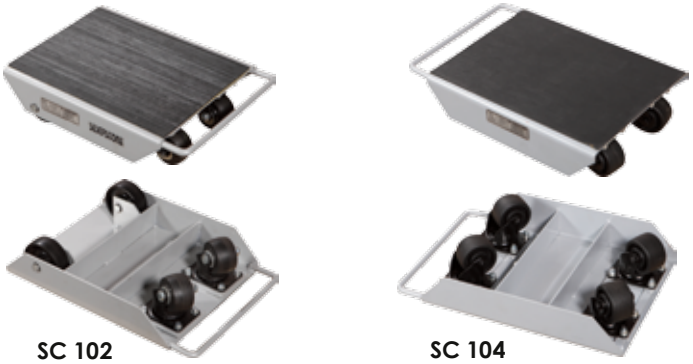

TEKNISK INFORMATION

Art.nr		SF 10	SF 20	SF 25	SF 30	SF 60	SC 102	SC 104
Kapacitet	(ton)	1	2	2,5	3	6	1	1
Hjultyp		Nylon	Nylon	Nylon	Nylon	Nylon	Nylon	Nylon
Antal hjul-Axel	(Nr.)	4 - 2	8 - 2	2 - 2	4 - 2	6 - 3	-	-
Antal länkhjul	(ant.)	-	-	-	-	-	2	4
Antal fasta hjul	(ant.)	-	-	-	-	-	2	0
Diameter, länkhjul	(mm)	-	-	-	-	-	75x46	75x46
Diameter, fasta hjul	(mm)	-	-	-	-	-	100x35	-
Hjulstorlek (ØxB)	(mm)	100x35	100x35	85x90	85x85	85x85	-	-
Dimensioner (LxBxH)	(mm)	400x230x115	400x230x115	275x120x100	400x230x100	415x210x100	430x340x120	430x340x120
Vikt	(kg)	7	8	4	9,5	12	13	14
Pris								

HYLL-/PLATTFORMSVAGNAR | 200 kg

Plattformsvagnar av hög kvalitet med plasthyllplan.
Enkla att rengöra.

PP1-200

PP2-200

Kvalitetshjul "non-marking", monterade i kullager.

PLATTFORMSVAGNAR | 150-300 kg

Dessa modeller är gjorda av svetsade rör och hyllplan. PH-150 och PH-300 har fällbart handtag.
Hjul med standardlager.

PH-150

PH-300

PH-360

TEKNISK INFORMATION

Art.nr	Typ av kärra / vagn	Kapacitet (kg)	Yttermått HxBxL (mm)	Hjuldiameter (mm / typ)	Vikt (kg)	Pris
PH-150	Plattformsvagn, fällbart handtag, PVC-belagd stål	150	810x480x750	100 / solid	11	
PH-300	Plattformsvagn, fällbart handtag, PVC-belagd stål	300	890x600x875	130 / solid	21	
PH-360	Plattformsvagn, trädäck, fast handtag. stål	300	890x500x960	160 / solid	22	
PP1-200	Plattformsvagn, fällbart handtag, plasthylla, stålram	200	860x500x800	100 / solid / PU	13	
PP2-200	Plattformsvagn, 2 plasthyllor, 1 handtag, stålram	200	920x500x800	100 / solid / PU	18,5	

MAGASINKÄRROR | 100-250 kg

Dessa kärror är tillverkade av svetsade stålrör och stålplåt. Med enkel alternativt dubbel kniv/lastplan, som kan vara fast eller fällbar. De flesta av dessa kärror har som standard luftgummihjul, stålfälgar, underhållsfria och gummitätade lager samt säkerhetshandtag med knogskydd.

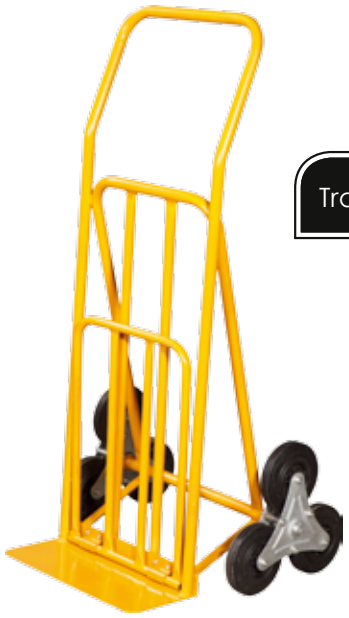

Trappkärra

HT-1312

HT-1824

HT-1823A

HT-1827

TEKNISK INFORMATION

Art.nr	Typ av vagn	Lastplan och Kniv	Kapacitet (kg)	Yttermått HxWxL (mm)	Hjuldiameter (mm / typ)	Vikt (kg)	Pris
HT-1823A	Magasinkärra, universal användning	FP+SK	250	1140x400x300	250 / pneu.	13	
HT-1824	Magasinkärra och vagn, trippelfunktion	FP+SK	250	1310x600x400	250 / pneu.	20	
HT-1312	Trappkärra, trappgående, universal anv.	FP + SK	150	1155x400x755	160 / solid	19	
HT-1827	Magasinkärra, universal användning	FP + SK	200	1310x600x400	250 / pneu.	15	

* Standard Plattform = SP, Fällbar Plattform = FP, Standard Kniv = SK och Fällbar Kniv = FK

MAGASINKÄRROR | 100-250 kg

Denna serie är tillverkad av skruvade, nitade eller svetsade aluminiumprofiler. Den har enkel alternativt dubbel kniv/lastplan, som är fast eller fällbar. De flesta av dessa kärror har som standard luftgummihjul, stålfälgar, underhållsfria och gummitätade lager samt säkerhetshandtag med knogskydd.

SP-300

HBC-250B-7

HT-2502AL

TR-100

TEKNISK INFORMATION

Art.nr	Typ av vagn	Lastplan och kniv	Kapacitet (kg)	Yttermått HxBxL (mm)	Hjul Diameter (mm/typ)	Vikt (kg)	Pris
SP-300	Säckkärra "Proffs", universal anv., ALU	FK	200	1300x465x625	250 / pneu.	10	
HBC250B-7	Säckkärra fällbar, universal användning	FK	250	1170x495x540	250 / pneu.	13	
HT2502AL	Staplingskärra, universal användning, ALU	SK	180	1170X495X510	250 / pneu.	8,5	
TR-100	Handkärra kompakt, ihopfällbar, ALU	FP	100	1080x500x235	175 / solid	4,5	

* Standard Plattform = SP, Fällbar Plattform = FP, Standard Kniv = SK och Fällbar Kniv = FK

HYDRAULISK TRANSPORTÖR | 1800 kg

För proffesionell transport av tunga maskiner och möbler. Lämpligt för bl.a. installations- och underhållsarbete. Hydraulisk transportör gjord av fyrkantsprofiler i stål. Lyftpump med pumpstång. Gummibeklädd lyftplatta, dubbla stödramar, två styrbara PU-länkhjul med lager och 5m spännband. Säljs i par.

FM180A

MANUELL FÖRFLYTTARE | 600 kg

För krävande förflyttning av tungt och otympligt gods. Lämpligt för bl.a. installations- och demonteringsarbete. Gjord av stålprofiler, med lyftvinsch, vevhandtag, gummibeklädd lyftfot, dubbla stödskenor, två PU-länkhjul med lager och 5m spännband. Säljs i par.

FM60

TRANSPORTHÖRN | 600 kg

För lättare förflyttning av rektangulärt gods på jämna underlag. Lämplig för leveranser och borttagning av möbler. Gjorda av stålplåtar, med gummiskiva och 3 länkhjul med lager. 4 st/set.

AR150

TEKNISK INFORMATION				
Art.nr		**AR150**	**FM60**	**FM180A**
Kapacitet	(kg)	600	600	1800
Lyfthöjd	(mm)	-	300	100
Storlek lyftfot	(mm)	-	225x120	600x60
Vikt	(kg)	8	25	80
Pris				

UNIVERSALSTÄLL

Flexibelt och snabbmonterat hyllställ med MDF-plan. Stället är enkelt att ändra och komplettera. Varje grundsektion består av två gavlar, sex eller åtta bärbalkar, tre eller fyra hyllplan samt tre eller fyra mittstöd. Varje tilläggssektion består av en gavel, sex eller åtta bärbalkar, tre eller fyra hyllplan samt tre eller fyra mittstöd. Däckställen byggs utan MDF-plan. Vardera hyllplan kan bära 400kg.

TEKNISK INFORMATION		
Art. nr	**Beskrivning**	**Pris**
LSB2000	Bärbalk, 2000mm, Vit	
LSB2700	Bärbalk, 2700mm, Vit	
UPR450-2000	Gavel, 2000x450mm, Blå	
UPR600-2000	Gavel, 2000x600mm, Blå	
UPR900-2000	Gavel, 2000x900mm, Blå	
UPR450-2500	Gavel, 2500x450mm, Blå	
UPR600-2500	Gavel, 2500x600mm, Blå	
UPR900-2500	Gavel, 2500x900mm, Blå	
MDF2000-450	MDF-plan, 2000x450mm, Vit	
MDF2000-600	MDF-plan, 2000x600mm, Vit	
MDF2000-900	MDF-plan, 2000x900mm, Vit	
MDF2700-450	MDF-plan, 2700x450mm, Vit	
MDF2700-600	MDF-plan, 2700x600mm, Vit	
MDF2700-900	MDF-plan, 2700x900mm, Vit	
CS450	Mittstöd, 450mm	
CS600	Mittstöd, 600mm	
CS900	Mittstöd, 900mm	

Bärbalkens längd: 2000mm				
Beskrivning	**Hylldjup 450mm**	**Hylldjup 600mm**	**Hylldjup 900mm**	**Däckställ**
Grundsektion, 3 hyllplan, höjd 2000mm	Art. nr M202045	Art. nr M202060	Art. nr M202090	Art. nr D202045
Grundsektion, 4 hyllplan, höjd 2500mm	Art. nr M202545	Art. nr M202560	Art. nr M202590	Art. nr D202545
Tilläggssektion, 3 hyllplan, höjd 2000mm	Art. nr M202045-T	Art. nr M202060-T	Art. nr M202090-T	Art. nr D202045-T
Tilläggssektion, 4 hyllplan, höjd 2500mm	Art. nr M202545-T	Art. nr M202560-T	Art. nr M202590-T	Art. nr D202545-T

Bärbalkens längd: 2700mm				
Beskrivning	**Hylldjup 450mm**	**Hylldjup 600mm**	**Hylldjup 900mm**	**Däckställ**
Grundsektion, 3 hyllplan, höjd 2000mm	Art. nr M272045	Art. nr M272060	Art. nr M272090	Art. nr D272045
Grundsektion, 4 hyllplan, höjd 2500mm	Art. nr M272545	Art. nr M272560	Art. nr M272590	Art. nr D272545
Tilläggssektion, 3 hyllplan, höjd 2000mm	Art. nr M272045-T	Art. nr M272060-T	Art. nr M272090-T	Art. nr D272045-T
Tilläggssektion, 4 hyllplan, höjd 2500mm	Art. nr M272545-T	Art. nr M272560-T	Art. nr M272590-T	Art. nr D272545-T

UNIVERSAL HYLLSYSTEM | 2 versioner

Lättmonterad hylla i många varianter. De olika delarna fixeras ihop med fasta nitar (inga skruvar). Hyllan är tillgänglig från alla sidor. Varje hyllplan klarar 400 kg. Skyddande plastfot för att undvika skador på golv. Däckstället får du enkelt genom att inte använda hyllplanen.

TEKNISK INFORMATION				
Typ	**Mått**	**Art. Nr**	**Färg**	**Pris**
Paket A: 2 hyllplan*	1830x455x910	455 910	-	
Paket A: 2 hyllplan*	1830x610x910	610 910	-	
Paket A: 2 hyllplan*	1830x915x910	916 910	-	
Paket B: 3 hyllplan*	1830x455x2130	455 2130	-	
Paket B: 3 hyllplan*	1830x610x2130	610 2130	-	
Paket B: 3 hyllplan*	1830x915x2130	916 2130	-	
Paket C: 4 hyllplan*	1830x455x2440	455 2440	-	
Paket C: 4 hyllplan*	1830x610x2440	610 2440	-	
Paket C: 4 hyllplan*	1830x915x2440	916 2440	-	
Däckställ (utan spånskiva) 3 däckplan	1830x455x2130	D2130	-	
Däckställ (utan spånskiva) 4 däckplan	1830x455x2440	D2440	-	
Stolpe	H=910 mm	AP3-910	Blå	
Stolpe	H=2130 mm	AP7-2130	Blå	
Stolpe	H=2440 mm	AP8-2440	Blå	
Sammanfogningsplatta för stolpe		T.T	-	
Bärjärn (dubbla nitar)	L=455 mm	DRB18-455	Ljus grå	
Bärjärn (dubbla nitar)	L=610 mm	DRB24-610	Ljus grå	
Bärjärn (dubbla nitar)	L=915 mm	DRB36-915	Ljus grå	
Bärjärn (dubbla nitar)	L=1830 mm	DRB72-1830	Ljus grå	
Hyllstöd, 1 styck / hyllplan	L=455 mm	SDS18-455	Ljus grå	
Hyllstöd, 1 styck / hyllplan	L=610 mm	SDS24-610	Ljus grå	
Hyllstöd, 1 styck / hyllplan	L=915 mm	SDS36-915	Ljus grå	
Spånskiva 19 mm	1830x455mm	S-455	-	
Spånskiva 19 mm	1830x610mm	S-610	-	
Spånskiva 19 mm	1830x915mm	S-915	-	
***Stolpar, bärjärn, hyllstöd och spånskivor ingår i paketen**				

OMONTERAT FÖRVARINGSSKÅP

Levereras mer ekonomiskt i ett platt paket, och är enkelt att montera. Finns i två storlekar, grå eller blå pulverlack. Fyra flyttbara hyllplan ingår. Extra hyllplan finns som tillbehör.

PSKB1000

PSKG900

TEKNISK INFORMATION						
Art.nr	**Version**	**Typ**	**Dimensioner HxBxL (mm)**	**Färg**	**Vikt (kg)**	**Pris**
PSKG 900	Knock-down (omonterat)	Singel	1850x900x400	Grå / RAL 7035	46	
PSKB 900	Knock-down (omonterat)	Singel	1850x900x400	Blå / RAL 5010	46	
PSKG 1000	Knock-down (omonterat)	Singel	2000x1000x500	Grå / RAL 7035	68	
PSKB 1000	Knock-down (omonterat)	Singel	2000x1000x500	Blå / RAL 5010	68	

HELSVETSAT FÖRVARINGSSKÅP

Kraftiga, helsvetsade stålskåp med espanjolettlås i dörrarna. Fyra flyttbara hyllplan ingår till varje skåp. Extra hyllplan finns som tillbehör. 0,7 mm plåttjocklek. Hyllplanskapacitet 60 kg.

HELSVETSAT MILJÖSKÅP

Kraftiga, helsvetsade stålskåp med 4st uppsamlingstråg som har alla säkerhetsfunktioner förutom brandskydd. Låsbara dörrar med ventiltionshål. Som tillbehör finns perforerat hyllplan som placeras i uppsamlingstråg. 0,7 mm plåttjocklek. Hyllplanskapacitet 60 kg.

PSW80, PSB80, PSS80

PSKG92

TEKNISK INFORMATION						
Art.nr	**Version**	**Typ**	**Dimensioner HxBxL (mm)**	**Färg / RAL-kod**	**Vikt (kg)**	**Pris**
PSB80	Helsvetsat skåp	Singel	1800x800x380	Blå / RAL 5010	41	
PSG80	Helsvetsat skåp	Singel	1800x800x380	Grå / RAL 7035	41	
PSW80	Helsvetsat skåp	Singel	1800x800x380	Vit / RAL 9010	41	
PSS80	Helsvetsat skåp	Singel	1800x800x380	Svart / RAL 9005	41	
PSB92	Helsvetsat skåp	Singel	1950x920x420	Blå / RAL 5010	54	
PSG92	Helsvetsat skåp	Singel	1950x920x420	Grå / RAL 7035	54	
PSS92	Helsvetsat skåp	Singel	1950x920x420	Svart / RAL 9005	54	
PSW92 **NYHET!**	Helsvetsat skåp	Singel	1950x920x420	Vit / RAL 9010	54	
PSKG92	Helsvetsat miljöskåp	Singel	1950x920x420	Grå / RAL 7035	58	
PSB100	Helsvetsat skåp	Singel	2000x1000x500	Blå / RAL 5010	69	
PSG100	Helsvetsat skåp	Singel	2000x1000x500	Grå / RAL 7035	69	
PSS100	Helsvetsat skåp	Singel	2000x1000x500	Svart / RAL 9005	69	
PSKG92FHP	Perforerat hyllplan					
PSG92/80	Helsvetsat skåp	Två-i-ett System	1950x920x420/1800x800x380	Grå / RAL 7035	95	
PSB92/80	Helsvetsat skåp	Två-i-ett System	1950x920x420/1800x800x380	Blå / RAL 5010	95	
PSS92/80	Helsvetsat skåp	Två-i-ett System	1950x920x420/1800x800x380	Svart / RAL 9005	95	
PSW92/80 **NYHET!**	Helsvetsat skåp	Två-i-ett System	1950x920x420/1800x800x380	Vit / RAL 9010	95	
PSB100/80	Helsvetsat skåp	Två-i-ett System	1950x1000x420/1800x800x380	Blå / RAL 5010	110	
PSG100/80	Helsvetsat skåp	Två-i-ett System	1950x1000x420/1800x800x380	Grå / RAL 7035	110	
PSS100/80	Helsvetsat skåp	Två-i-ett System	1950x1000x420/1800x800x380	Svart / RAL 9005	110	

Idema Industriteknik AB
Box 141
801 03 Gävle
Tel: 026-129700
Fax:026-120404
info@idema.se
www.idema.se

VI VÄNDER UPP OCH NER PÅ TRUCKMARKNADEN.